# Split comercial

110 Cassette Compacto. Serie KV
112 Cassette Airflow. Serie KR
114 Conducto Slim. Serie KL
116 Conducto Media Presión. Serie KM
118 Conducto Alta Presión KH
120 Conducto Alta Capacidad. Serie KR
122 Conducto Alta capacidad. Serie LH
124 Techo. Serie KR
126 Serie ECO
138 Resumen de características
140 Tabla de compatibilidades wifi

Split comercial

# Cassette Compacto

**Serie KV**
Compacto de 4 vías

## Diseño compacto con alta eficiencia energética

Diseño de panel compacto y elegante que se adapta al techo techo tipo de placas.
Es un diseño lineal adecuado para la forma cuadriculada de 620 mm × 620 mm del techo de rejilla.

## Mantenimiento sencillo

El mantenimiento es más sencillo, ya que al poder retirarse el panel del techo junto a la rejilla, se puede realizar el mantenimiento y se hace innecesaria una nueva instalación del orificio de inspección, por lo que los costes de construcción se pueden suprimir.

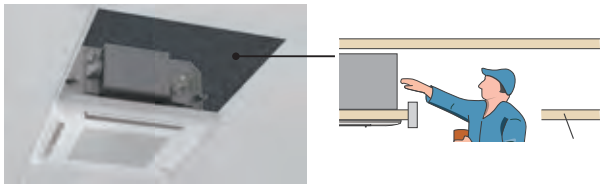

La rejilla de entrada de aire se puede instalar en varias direcciones, facilitando el mantenimiento.

## Instalación flexible

Este modelo encaja a la perfección en un techo de tipo rejilla.
Se puede instalar en varias posiciones, por ejemplo, al lado de agujeros de luces y ventilación.

## Funcionamiento a baja temperatura ambiente

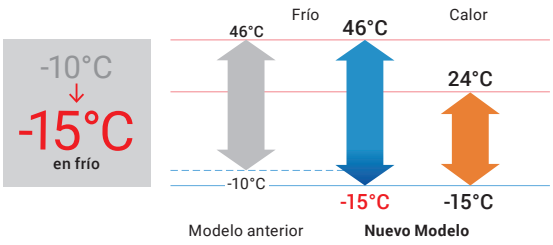

## Modelo: AUY25-KV / AUY35-KV / AUY40-KV / AUY50-KV / AUY71-KV

Unidad interior

Control inalámbrico (3NGF9096)

AOY25/35/40

AOY50

AOY71

## Especificaciones técnicas

| Modelo | | | | AUY25-KV | AUY35-KV | AUY40-KV | AUY50-KV | AUY71-KV |
|---|---|---|---|---|---|---|---|---|
| Código | | | | 3NGF88230 | 3NGF88235 | 3NGF88240 | 3NGF88245 | 3NGF88255 |
| Fuente de alimentación | | | | Monofásico, ~230 V, 50 Hz | | | | |
| Capacidad | Refrigeración | | kW | 2,5 (0,9-3,2) | 3,5 (0,9-4,4) | 4,3 (0,9-5,4) | 5,2 (0,9-5,9) | 6,8 (0,9-8,0) |
| | Calefacción | | | 3,2 (0,9-4,7) | 4,1 (0,9-5,7) | 5,0 (0,9-6,5) | 6,0 (0,9-7,5) | 7,5 (0,9-9,1) |
| Potencia de entrada | Refrigeración/Calefacción | | kW | 0,55/0,79 | 0,93/1,08 | 1,28/1,32 | 1,60/1,66 | 2,21/2,03 |
| EER | Refrigeración | | W/W | 4,57 | 3,76 | 3,36 | 3,25 | 3,08 |
| COP | Calefacción | | | 4,05 | 3,80 | 3,79 | 3,61 | 3,69 |
| Potencia de diseño | Refrigeración/Calefacción (-10° C) | | kW | 2,5/2,6 | 3,5/3,4 | 4,3/3,8 | 5,2/4,4 | 6,8/6,0 |
| SEER | Refrigeración | | W/W | 6,70 | 6,60 | 6,50 | 6,60 | 6,10 |
| SCOP | Calefacción (media) | | | 4,40 | 4,30 | 4,40 | 4,20 | 4,00 |
| Clase de eficiencia energética | Refrigeración | | | A++ | A++ | A++ | A++ | A++ |
| | Calefacción (media) | | | A+ | A+ | A+ | A+ | A+ |
| Corriente máx. de funcionamiento | Refrigeración/Calefacción | | A | 7,9/7,9 | 9,7/9,7 | 10,2/10,2 | 12,1/12,1 | 13,6/13,6 |
| Consumo de energía anual | Refrigeración | | kWh/a | 131 | 186 | 231 | 275 | 390 |
| | Calefacción | | | 826 | 1.106 | 1.208 | 1.466 | 2.097 |
| Eliminación de la humedad | | | l/h | 0,6 | 1,2 | 1,5 | 2,2 | 2,7 |
| Nivel sonoro según velocidad | U. Interior (refrigeración) | A/M/B/SB* | dB (A) | 33/31/29/27 | 37/34/30/27 | 38/34/30/27 | 38/34/30/26 | 49/44/36/30 |
| | U. Interior (calefacción) | A/M/B/SB* | | 34/32/29/27 | 37/34/31/29 | 43/38/34/30 | 43/38/34/30 | 49/45/40/33 |
| | U. Exterior (refrigeración/calefacción) | Alto | | 46/46 | 47/47 | 49/49 | 50/50 | 53/54 |
| Nivel de potencia sonora | U. Interior (refrigeración/calefacción) | Alto | | 46/47 | 49/49 | 50/55 | 50/55 | 59/61 |
| | U. Exterior (refrigeración/calefacción) | Alto | | 59/59 | 61/61 | 62/62 | 62/62 | 65/66 |
| Caudal de aire | U. Interior/Exterior (refrigeración) | Alto | $m^3/h$ | 540/1.480 | 600/1.580 | 680/1.670 | 680/2.160 | 930/2.700 |
| | U. Interior/Exterior (calefacción) | Alto | | 540/1.410 | 600/1.520 | 800/1.580 | 800/1.830 | 930/2.700 |
| Dimensiones netas Al x An x Pr | U. Interior | | mm | 245x570x570 | 245x570x570 | 245x570x570 | 245x570x570 | 245x570x570 |
| | U. Exterior | | mm | 542x799x290 | 542x799x290 | 542x799x290 | 632x799x290 | 716x820x315 |
| Peso neto | U. Interior | | kg (lbs) | 15 (33) | 15 (33) | 15 (33) | 15 (33) | 16 (35) |
| | U. Exterior | | kg (lbs) | 32 (71) | 33 (73) | 33 (73) | 36 (79) | 42 (93) |
| Diámetro de la tubería de conexión (líquido/gas) | | | pul. | 1/4-3/8 | 1/4-3/8 | 1/4-3/8 | 1/4-1/2 | 1/4-1/2 |
| Diámetro de la manguera de drenaje (D.I./D.E.) | | | mm | 25/32 | 25/32 | 25/32 | 25/32 | 25/32 |
| Longitud máxima de la tubería (precarga - adicional g/m) | | | m | 20 (15 - 20) | 25 (15 - 20) | 25 (15 - 20) | 30 (15 - 20) | 30 (15 - 20) |
| Diferencia máx. de altura | | | | 15 | 20 | 20 | 20 | 25 |
| Rango de funcionamiento | Refrigeración | | °CBS | -15 / 46 | -15 / 46 | -15 / 46 | -15 / 46 | -15 / 46 |
| | Calefacción | | | -15 / 24 | -15 / 24 | -15 / 24 | -15 / 24 | -15 / 24 |
| Refrigerante | Tipo (potencial de calentamiento global) | | | R32 (675) | R32 (675) | R32 (675) | R32 (675) | R32 (675) |
| | Carga | | kg (CO2eq-T) | 0.85 (0.574) | 0.85 (0.574) | 0.85 (0.574) | 1.02 (0.689) | 1.25 (0.844) |

*: A=Alta / M=Media / B=Baja / SB= Súper Baja

## Accesorios opcionales

| | |
|---|---|
| Mando a distancia con cable (panel táctil): | 3IVF9041 |
| Mando a distancia con cable: | 3IVF9010 |
| | 3NGF9006 |
| | 3NGF9024 |
| Mando a distancia simple (sin modo de funcionamiento): | 3IVF9091 |
| Mando a distancia simple: | 3IVF9090 |
| | 3NGF9004 |
| Controlador de conmutador externo: | 3IVN9082 |
| Interfaz de LAN inalámbrica: | 3NDN9019 |
| | 3NDN9042 |
| Convertidor KNX®: | 3IVN9038 |
| | 3IVN9076 |
| Convertidor MODBUS®: | 3NDN9002 |
| | 3IVN9039 |
| Placa obturadora de salida de aire: | 3IVN9072 |
| Kit de conexión externo: | 3NDN9008 |
| Convertidor de red para 1 split (tipo de fuente de alimentación de CC): | 3IVN9048 |
| Convertidor de red para 1 split (tipo de fuente de alimentación de CA): | 3IVN9047 |
| Kit de aislamiento para alta humedad: | 3IVN9070 |
| Kit de admisión de aire fresco: | 3IVF9012 |
| Circuito integrado de entrada y salida externo: | 3IVF9038 |
| Caja de circuito integrado de entrada y salida externo: | 3NDN9010 |
| Rejilla de cassette: | 3NGF9093 |
| Filtro de iones de plata: | 3NDN9055 |

## Dimensiones

(Unidad: mm)

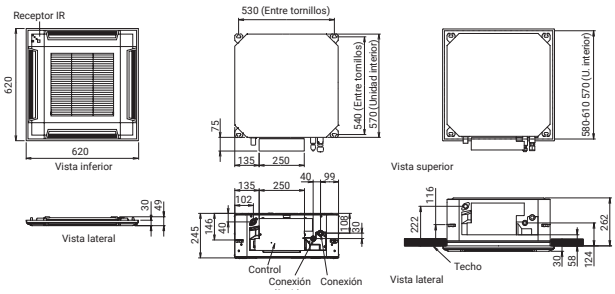

# Cassette Airflow

**Serie KR**
Confort para salas grandes

## Diseño de flujo circular exclusivo

El tipo cassette permite que el flujo circular emita un caudal de aire grande en una dirección de 360º mediante el montaje del motor del ventilador DC de alto rendimiento, el ventilador turbo y el exclusivo diseño de lamas de caudal de aire directo.

## Control individual de las lamas

Cada lama se puede ajustar individualmente mediante el mando a distancia con cable del panel táctil para disfrutar de la comodidad de los diferentes flujos de aire direccionales según las distintas disposiciones de la sala.

* Solo panel táctil con cable RC 3IVF9041 (UTY-RNRYZ3)

Gracias a su control de lamas se evita el flujo directo de aire frío y proporciona un flujo de aire simultaneamente balanceado.

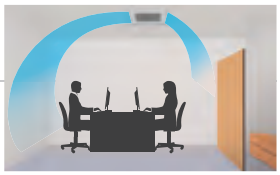

Aire acondicionado eficiente basado en las medidas del entorno.

**El detector de personas aumenta el ahorro energético**
El funcionamiento de ahorro de energía se inicia automáticamente al detectarse el movimiento de una persona. Se pueden seleccionar 2 modos de modo de funcionamiento de ahorro y modo de parada.

## Unidad exterior compacta y ligera

La unidad exterior de los modelos 45/54 se ha modificado completamente. La unidad exterior compacta y ligera facilita la instalación.

Modelo R410A  Modelo R32

## Funcionamiento a baja temperatura ambiente

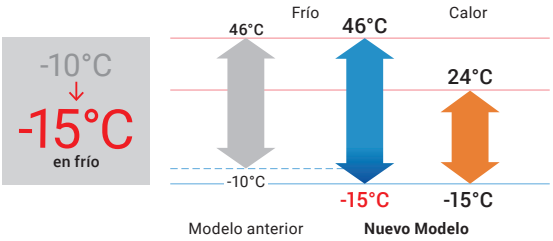


## Dos colores de panel

Puede seleccionarse según la atmósfera y/o uso de la sala.

3NGF40010
Plafón de color blanco Con mando a distancia táctil por cable

3NGF4011
Plafón de color negro

3IVF4006
Plafón de color blanco

**Modelo: AUY50-KR / AUY71-KR / AUY80-KR / AUY100-KR / AUY125-KR / AUY140-KR**
**AUY100T-KR [trifásica] / AUY125T-KR [trifásica] / AUY140T-KR [trifásica]**

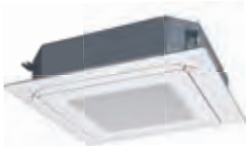
AUY50/71-KR

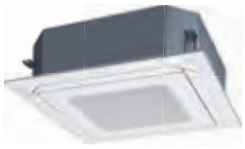
AUY80/100/125/140-KR

Control por cable táctil (3IVF9041)

AOY 50

AOY 71

AOY 80/100

AOY 125/140

## Especificaciones técnicas

| Modelo | | | AUY50-KR | AUY71-KR | AUY80-KR | AUY100-KR | AUY125-KR | AUY140-KR | AUY100T-KR | AUY125T-KR | AUY140T-KR |
|---|---|---|---|---|---|---|---|---|---|---|---|
| Código (Panel Blanco) | | | 3NGF88350 | 3NGF88360 | 3NGF88365 | 3NGF88370 | 3NGF88375 | 3NGF88380 | 3NGF88385 | 3NGF88390 | 3NGF88395 |
| Código (Panel Negro)* | | | 3NGF88465 | 3NGF88440 | 3NGF88445 | 3NGF88450 | 3NGF88455 | 3NGF88460 | - | - | - |
| Fuente de alimentación | | | Monofásico, ~230 V, 50 Hz | | | | | | Trifásico, ~400 V, 50 Hz | | |
| Capacidad | Refrigeración | kW | 5,2 (0,9-5,9) | 6,8 (0,9-8,0) | 8,5 (2,8-10,0) | 9,5 (2,8-11,2) | 12,1 (4,0-14,0) | 13,4 (4,5-14,5) | 9,5 (2,8-11,2) | 12,1 (4,0-14,0) | 13,4 (4,5-14,5) |
| | Calefacción | | 6,0 (0,9-7,5) | 7,5 (0,9-9,1) | 10,0 (2,7-11,2) | 10,8 (2,7-12,7) | 13,5 (4,2-16,2) | 15,5 (4,7-16,5) | 10,8 (2,7-12,7) | 13,5 (4,2-16,2) | 15,5 (4,7-16,5) |
| Potencia de entrada | Refrigeración/Calefacción | kW | 1,36/1,58 | 1,89/1,90 | 2,44/2,51 | 2,91/2,45 | 3,61/3,21 | 4,41/4,16 | 2,91/2,45 | 3,61/3,21 | 4,41/4,16 |
| EER | Refrigeración | W/W | 3,82 | 3,60 | 3,49 | 3,26 | 3,35 | 3,04 | 3,26 | 3,35 | 3,04 |
| COP | Calefacción | | 3,80 | 3,95 | 3,98 | 4,40 | 4,20 | 3,73 | 4,40 | 4,20 | 3,73 |
| Potencia de diseño | Refrigeración/Calefacción (-10° C) | kW | 5,2/4,4 | 6,8/6,0 | 8,5/8,0 | 9,5/8,7 | - | - | 9,5 / 8,7 | - | - |
| SEER | Refrigeración | W/W | 7,00 | 6,60 | 6,70 | 6,55 | - | - | 6,55 | - | - |
| SCOP | Calefacción (media) | | 4,30 | 4,20 | 4,30 | 4,30 | - | - | 4,30 | - | - |
| Clase de eficiencia energética | Refrigeración | | A++ | A++ | A++ | A++ | - | - | A++ | - | - |
| | Calefacción (media) | | A+ | A+ | A+ | A+ | - | - | A+ | - | - |
| Corriente máx. de funcionamiento | Refrigeración/Calefacción | A | 12,1/12,1 | 13,6/13,6 | 22,6/22,6 | 22,6/22,6 | 28,5/28,5 | 28,5/28,5 | 10,5/10,5 | 14,0/14,0 | 14,0/14,0 |
| Consumo de energía anual | Refrigeración | kWh/a | 260 | 360 | 444 | 507 | - | - | 507 | - | - |
| | Calefacción | | 1.431 | 1.999 | 2.601 | 2.828 | - | - | 2.828 | - | - |
| Eliminación de la humedad | | l/h | 1,5 | 2,7 | 2,5 | 3,3 | 4,5 | 5,0 | 3,3 | 4,5 | 5,0 |
| Nivel sonoro según velocidad | U. Interior (refrigeración) | A/M/B/SB* | 33/32/31/28 | 35/33/32/29 | 40/38/36/33 | 44/41/38/34 | 46/42/39/35 | 47/43/40/36 | 44/41/38/34 | 46/42/39/35 | 47/43/40/36 |
| | U. Interior (calefacción) | A/M/B/SB* | 33/32/31/28 | 35/33/32/29 | 40/38/36/33 | 44/41/38/34 | 46/42/39/35 | 47/43/40/36 | 44/41/38/34 | 46/42/39/35 | 47/43/40/36 |
| | U. Exterior (refrigeración/calefacción) | Alto | 50/50 | 53/54 | 53/55 | 55/55 | 57/57 | 57/59 | 55/55 | 57/57 | 57/59 |
| Nivel de potencia sonora | U. Interior (refrigeración/calefacción) | Alto | 47/47 | 49/49 | 54/54 | 58/58 | 60/60 | 61/61 | 58/58 | 60/60 | 61/61 |
| | U. Exterior (refrigeración/calefacción) | Alto | 62/62 | 65/66 | 68/69 | 70/70 | 71/71 | 73/73 | 70/70 | 71/71 | 73/73 |
| Caudal de aire | U. Interior/Exterior (refrigeración) | Alto | 1.050/2.160 | 1.150/2.700 | 1.600/3.750 | 1.870/3.750 | 2.000/4.450 | 2.100/4.450 | 1.870/3.750 | 2.000/4.450 | 2.100/4.450 |
| | U. Interior/Exterior (calefacción) | Alto | 1.050/1.830 | 1.150/2.700 | 1.600/3.750 | 1.870/3.750 | 2.000/4.450 | 2.100/4.450 | 1.870/3.750 | 2.000/4.450 | 2.100/4.450 |
| Dimensiones netas Al x An x Pr | U. Interior | mm | 246x840x840 | 246x840x840 | 288x840x840 | 288x840x840 | 288x840x840 | 288x840x840 | 288x840x840 | 288x840x840 | 288x840x840 |
| | U. Exterior | mm | 632x799x290 | 716x820x315 | 788x940x320 | 788x940x320 | 998x940x320 | 998x940x320 | 788x940x320 | 998x940x320 | 998x940x320 |
| Peso neto | U. Interior | kg (lbs) | 23 (51) | 24 (53) | 26 (57) | 29 (64) | 29 (64) | 29 (64) | 29 (64) | 29 (64) | 29 (64) |
| | U. Exterior | kg (lbs) | 36 (79) | 42 (93) | 52 (115) | 52 (115) | 67 (148) | 67 (148) | 53 (117) | 67 (148) | 67 (148) |
| Diámetro de la tubería de conexión (líquido/gas) | | pul. | 1/4-1/2 | 1/4-1/2 | 3/8-5/8 | 3/8-5/8 | 3/8-5/8 | 3/8-5/8 | 3/8-5/8 | 3/8-5/8 | 3/8-5/8 |
| Diámetro de la manguera de drenaje (D.I./D.E.) | | mm | 25/32 | 25/32 | 25/32 | 25/32 | 25/32 | 25/32 | 25/32 | 25/32 | 25/32 |
| Longitud máxima de la tubería (precarga - adicional g/m) | | m | 30 (20 - 20) | 30 (20 - 20) | 50 (30 - 40) | 50 (30 - 40) | 50 (30 - 40) | 50 (30 - 40) | 50 (30 - 40) | 50 (30 - 40) | 50 (30 - 40) |
| Diferencia máx. de altura | | | 20 | 25 | 30 | 30 | 30 | 30 | 30 | 30 | 30 |
| Rango de funcionamiento | Refrigeración | °CBS | -15 / 46 | -15 / 46 | -15 / 46 | -15 / 46 | -15 / 46 | -15 / 46 | -15 / 46 | -15 / 46 | -15 / 46 |
| | Calefacción | | -15 / 24 | -15 / 24 | -15 / 24 | -15 / 24 | -15 / 24 | -15 / 24 | -15 / 24 | -15 / 24 | -15 / 24 |
| Refrigerante | Tipo (potencial de calentamiento global) | | R32 (675) | R32 (675) | R32 (675) | R32 (675) | R32 (675) | R32 (675) | R32 (675) | R32 (675) | R32 (675) |
| | Carga | kg (CO2eq-T) | 1,02 (0,689) | 1,25 (0,844) | 1,90 (1,283) | 1,90 (1,283) | 2,70 (1,823) | 2,70 (1,823) | 1,90 (1,283) | 2,70 (1,823) | 2,70 (1,823) |
| Rejilla de cassette | Dimensiones (Al × An × Pr) | mm | 53x950x950 | 53x950x950 | 53x950x950 | 53x950x950 | 53x950x950 | 53x950x950 | 53x950x950 | 53x950x950 | 53x950x950 |
| | Peso | kg (lbs) | 6,0 (13) | 6,0 (13) | 6,0 (13) | 6,0 (13) | 6,0 (13) | 6,0 (13) | 6,0 (13) | 6,0 (13) | 6,0 (13) |

*1: El kit del receptor de infrarrojos y el kit del detector de personas no se pueden conectar.
*: A=Alta / M=Media / B=Baja / SB= Súper Baja

## Accesorios opcionales

| | |
|---|---|
| Mando a distancia con cable (panel táctil): | 3IVF9010 |
| Mando a distancia con cable: | 3NGF9006 |
| Mando a distancia simple (sin modo de funcionamiento): | 3NGF9024 |
| | 3IVF9091 |
| Mando a distancia simple: | 3IVF9090 |
| | 3NGF9004 |
| Kit de detector de personas: | 3NDN9007 |
| Controlador de conmutador externo: | 3IVN9091 |
| Interfaz de LAN inalámbrica: | 3NDN9019 |
| | 3NDN9042 |
| Convertidor KNX®: | 3IVN9076 |
| (Unidad exterior 30/36/45/54): | 3IVN9038 |
| Convertidor MODBUS®: | 3NDN9002 |
| | 3IVN9039 |
| Circuito integrado de entrada y salida externo: | 3NDN9006 |
| Panel lateral: | 3NDN9005 |
| Kit de aislamiento para alta humedad: | 3IVN9068 |
| Kit de admisión de aire fresco: | 3NGF9018 |
| Rejilla de cassette: | 3NGF4011 |
| | 3NGF40010 |
| | 3IVF4006 |
| Placa obturadora de salida de aire: | 3IVN9071 |
| Convertidor de red para 1 split (tipo de fuente de alimentación de CC): | 3IVN9048 |
| Convertidor de red para 1 split (tipo de fuente de alimentación de CA): | 3IVN9047 |
| Kit de conexión externo: | 3NGF9023 |
| Filtro de iones de plata: | 3NDN9056 |

## Dimensiones

(Unidad: mm)

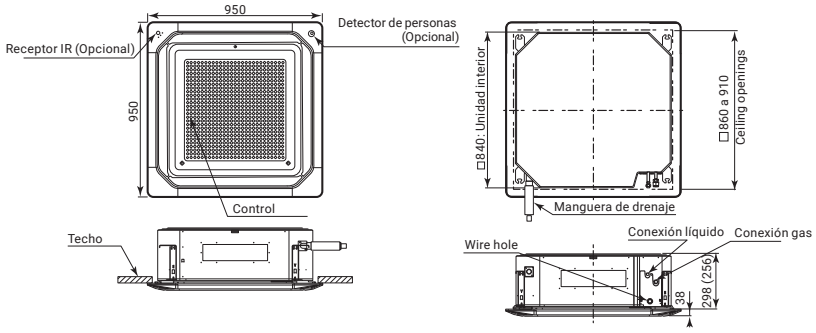

# Conducto Slim

## Serie KL

## Diseño de altura reducida

Las reducidas dimensiones de estas unidades (solo 198 mm de altura) permiten su colocación en espacios reducidos. Incluyen la bomba de drenaje de serie.

## Unidad exterior compacta y ligera

La unidad de exterior compacta y ligera amplía la gama de posibles opciones de ubicación de la instalación. Además, gracias a los compresores y ventiladores DC Inverter permiten un alto rendimiento con un menor consumo.

## Presión estática 0 - 90 Pa

Los equipos cuentan con un gran rango de presión estática disponible. Gracias al motor DC se pueden regular por el mando la presión disponible desde 0 hasta 90 Pa (10 niveles de selección).

Motor DC con rango de presión estática
0 - 90 Pa

## Nuevo kit difusor de aire automático (opcional)

Incluye rejilla lisa de difusión y direccionamiento de aire, lo que proporciona confort dentro de la estancia. Permite direccionar las lamas hacia abajo obteniendo una climatización mas rápida y efectiva en modo calefacción.

## Funcionamiento a baja temperatura ambiente

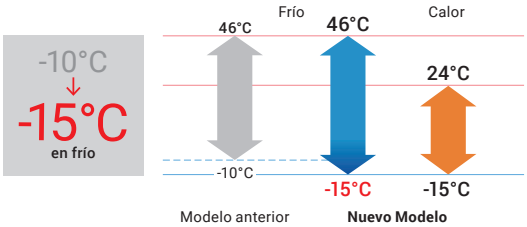

ACY 25/35/40

ACY 50

Control por cable (3IVF9010)

AOY 25/35/40

AOY 50

## Especificaciones técnicas

| Modelo | | | | ACY25-KL | ACY35-KL | ACY40-KL | ACY50-KL |
|---|---|---|---|---|---|---|---|
| Código | | | | 3NGF89405 | 3NGF89410 | 3NGF89415 | 3NGF89420 |
| Fuente de alimentación | | | | Monofásico, ~230 V, 50 Hz | | | |
| Capacidad | Refrigeración | | kW | 2,5 (0,9-3,2) | 3,5 (0,9-4,4) | 4,3 (0,9-5,4) | 5,2 (0,9-5,9) |
| | Calefacción | | | 3,2 (0,9-4,7) | 4,1 (0,9-5,7) | 5,0 (0,9-6,5) | 6,0 (0,9-7,5) |
| Potencia de entrada | Refrigeración/Calefacción | | kW | 0,60/0,79 | 0,93/1,08 | 1,28/1,32 | 1,55/1,62 |
| EER | Refrigeración | | W/W | 4,17 | 3,76 | 3,36 | 3,35 |
| COP | Calefacción | | | 4,05 | 3,80 | 3,79 | 3,70 |
| Potencia de diseño | Refrigeración/Calefacción (-10° C) | | kW | 2,5/2,6 | 3,5/3,4 | 4,3/3,8 | 5,2/4,4 |
| SEER | Refrigeración | | W/W | 6,20 | 6,10 | 5,80 | 6,20 |
| SCOP | Calefacción | | | 4,30 | 4,00 | 3,90 | 4,10 |
| Clase de eficiencia energética | Refrigeración | | | A++ | A++ | A+ | A++ |
| | Calefacción | | | A+ | A+ | A | A+ |
| Corriente máx. de funcionamiento | Refrigeración/Calefacción | | A | 7,9/7,9 | 9,7/9,7 | 10,2/10,2 | 12,1/12,1 |
| Consumo de energía anual | Refrigeración | | kWh/a | 141 | 201 | 259 | 293 |
| | Calefacción | | | 845 | 1.189 | 1.362 | 1.501 |
| Eliminación de la humedad | | | l/h | 0,7 | 1,3 | 1,5 | 2,0 |
| Nivel sonoro según velocidad | Interior (refrigeración) | A/M/B/SB* | dB (A) | 28/27/26/25 | 29/28/26/25 | 32/30/28/26 | 32/30/29/27 |
| | Interior (calefacción) | A/M/B/SB* | | 28/26/25/24 | 29/28/26/24 | 32/30/28/25 | 32/30/29/27 |
| | Exterior (refrig./calef.) | Alto | | 46/46 | 47/47 | 49/49 | 50/50 |
| Nivel de potencia sonora | Interior (refrig./calef.) | Alto | | 57/57 | 58/58 | 60/60 | 58/58 |
| | Exterior (refrig./calef.) | Alto | | 59/59 | 61/61 | 62/62 | 62/62 |
| Caudal de aire | Interior/Exterior (refrigeración) | Alto | $m^3/h$ | 600/1.480 | 650/1.580 | 800/1.670 | 940/2.160 |
| | Interior/Exterior (calefacción) | Alto | | 600/1.410 | 650/1.520 | 800/1.580 | 940/1.830 |
| Rango de presión estática (estándar) | | | Pa | 0 - 90 (25) | 0 - 90 (25) | 0 - 90 (25) | 0 - 90 (25) |
| Dimensiones netas Al x An x Pr | Interior | | mm | 198x700x620 | 198x700x620 | 198x700x620 | 198x900x620 |
| | Exterior | | mm | 542x799x290 | 542x799x290 | 542x799x290 | 632x799x290 |
| Peso neto | Interior | | kg (lbs) | 17 (37) | 17 (37) | 17 (37) | 20 (44) |
| | Exterior | | kg (lbs) | 32 (71) | 33 (73) | 33 (73) | 36 (79) |
| Diámetro de la tubería de conexión (líquido/gas) | | | pul. | 1/4-3/8 | 1/4-3/8 | 1/4-3/8 | 1/4-1/2 |
| Diámetro de la manguera de drenaje (D.I./D.E.) | | | mm | 25/32 | 25/32 | 25/32 | 25/32 |
| Longitud máxima de la tubería (precarga - adicional g/m) | | | m | 20 (15 - 20) | 25 (15 - 20) | 25 (15 - 20) | 30 (20 - 20) |
| Diferencia máx. de altura | | | | 15 | 20 | 20 | 20 |
| Rango de funcionamiento | Refrigeración | | °CBS | -15 / 46 | -15 / 46 | -15 / 46 | -15 / 46 |
| | Calefacción | | | -15 / 24 | -15 / 24 | -15 / 24 | -15 / 24 |
| Refrigerante | Tipo (potencial de calentamiento global) | | | R32 (675) | R32 (675) | R32 (675) | R32 (675) |
| | Carga | | kg (CO2eq-T) | 0,85 (0,574) | 0,85 (0,574) | 0,85 (0,574) | 1,02 (0,689) |

*: A=Alta / M=Media / B=Baja / SB= Súper Baja

## Accesorios opcionales

Mando a distancia con cable (panel táctil): 3IVF9041
Mando a distancia con cable: 3NGF9006, 3NGF9024

Mando a distancia simple (sin modo de funcionamiento): 3IVF9091

Mando a distancia simple: 3IVF9090, 3NGF9004

Controlador de conmutador externo: 3IVN9082
Interfaz de LAN inalámbrica: 3NDN9019, 3NDN9042

Convertidor KNX®: 3IVN9076, 3IVN9038
Convertidor MODBUS®: 3NDN9002, 3IVN9039
Sonda temperatura remota: 3NGF9017

Convertidor de red para 1 split (tipo de fuente de alimentación de CC): 3IVN9048
Convertidor de red para 1 split (tipo de fuente de alimentación de CA): 3IVN9047
Kit de admisión de aire fresco: 3IVF9012
Kit de rejilla de lamas automáticas: 3IVN9019 (25-40), 3IVN9020 (71)
Unidad receptora de infrarrojos: 3NGF9021
Kit de conexión externo: 3NDN9008
Filtro de iones de plata: 3NDN9046 (25-40), 3NDN9047 (50)

## Dimensiones

(Unidad: mm)

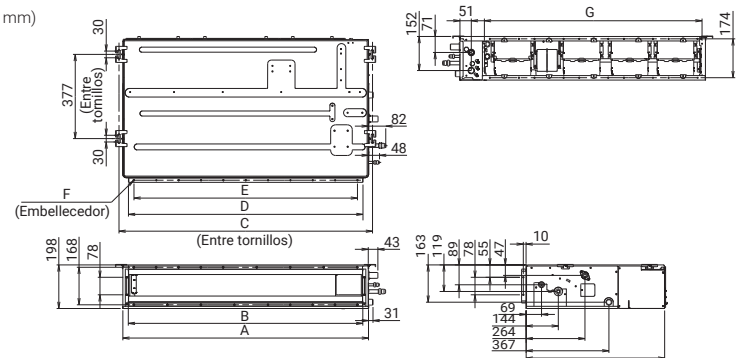


| | ACY25/35/40-KL | ACY50-KL |
|---|---|---|
| A | 700 | 900 |
| B | 650 | 850 |
| C | 734 | 934 |
| P | 650 | 850 |
| E | P100x6= 600 | P100x8= 800 |
| F | 18xØ5 | 22xØ5 |
| G | 574 | 774 |

Split comercial

# Conducto Media Presión

## Serie KM

(125)

## Diseño compacto

**Unidad interior**

El diseño compacto de la unidad interior facilita el servicio y mantenimiento gracias al fácil acceso a la caja de conexiones, situada en el lateral de la unidad.

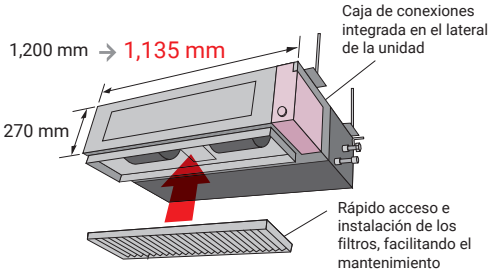


**Novedad** **Unidad exterior**

La unidad exterior del modelo 125 se ha modificado completamente, obteniendo una unidad exterior compacta y ligera de un solo ventilador que facilita la instalación en cualquier lugar.

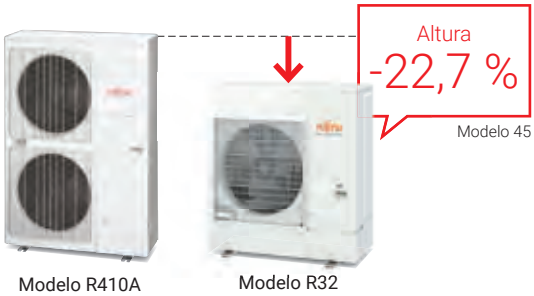


## Mantenimiento sencillo

Los equipos cuentan con una mejora estructural que se consigue gracias al nuevo panel inferior separado en dos piezas, delantera y trasera; además de la carcasa interna del ventilador que también se fabrica en dos piezas, es decir, superior e inferior. Permite realizar fácilmente el mantenimiento del motor y el ventilador retirando el panel trasero y la parte inferior de la carcasa, dejando el chasis principal instalado.

**En el caso de succión trasera:**

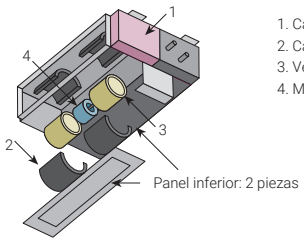


1. Caja de control
2. Carcasa del ventilador
3. Ventilador
4. Motor

## Tubería de drenaje de dos direcciones

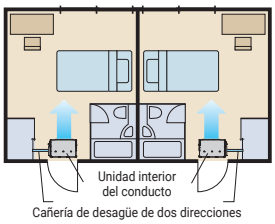


## Funcionamiento a baja temperatura ambiente de toda clase

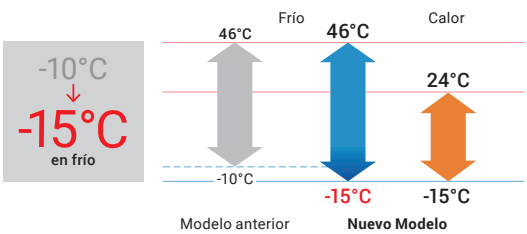

**Modelo: ACY71-KM / ACY80-KM / ACY100-KM / ACY125-KM**
**ACY100T-KM [trifásica] / ACY125T-KM [trifásica]**

Control por cable (3IVF9010)

AOY 70

AOY 80/100

AOY 125

## Especificaciones técnicas

| Modelo | | | | ACY71-KM | ACY80-KM | ACY100-KM | ACY125-KM | ACY100T-KM | ACY125T-KM |
|---|---|---|---|---|---|---|---|---|---|
| Código | | | | 3NGF89305 | 3NGF89310 | 3NGF89315 | 3NGF89320 | 3NGF89325 | 3NGF89330 |
| Fuente de alimentación | | | | Monofásico, ~230 V, 50 Hz | | | | Trifásico, ~400 V, 50 Hz | |
| Capacidad | Refrigeración | | kW | 6,8 (0,9-8,0) | 8,5 (2,8-10,0) | 9,5 (2,8-11,2) | 12,1 (4,0-13,0) | 9,5 (2,8-11,2) | 12,1 (4,0-13,0) |
| | Calefacción | | | 7,5 (0,9-9,1) | 10,0 (2,7-11,2) | 10,8 (2,7-12,7) | 13,5 (4,2-15,2) | 10,8 (2,7-12,7) | 13,5 (4,2-15,2) |
| Potencia de entrada | Refrigeración/Calefacción | | kW | 2,14/1,97 | 2,65/2,63 | 2,97/2,88 | 4,22/3,84 | 2,97/2,88 | 4,22/3,84 |
| EER | Refrigeración | | W/W | 3,18 | 3,21 | 3,20 | 2,87 | 3,20 | 2,87 |
| COP | Calefacción | | | 3,80 | 3,80 | 3,75 | 3,52 | 3,75 | 3,52 |
| Potencia de diseño | Refrigeración/Calefacción (-10° C) | | kW | 6,8/6,0 | 8,5/8,0 | 9,5/8,7 | - | 9,5 / 8,7 | - |
| SEER | Refrigeración | | W/W | 6,20 | 6,23 | 6,10 | - | 6,10 | - |
| SCOP | Calefacción | | | 4,10 | 4,00 | 4,00 | - | 4,00 | - |
| Clase de eficiencia energética | Refrigeración | | | A++ | A++ | A++ | - | A++ | - |
| | Calefacción | | | A+ | A+ | A+ | - | A+ | - |
| Corriente máx. funcionamiento | Refrigeración/Calefacción | | A | 13,6/13,6 | 22,6/22,6 | 22,6/22,6 | 28,5/28,5 | 10,5/10,5 | 14,0/14,0 |
| Consumo de energía anual | Refrigeración | | kWh/a | 384 | 477 | 545 | - | 545 | - |
| | Calefacción | | | 2.045 | 2.797 | 3.044 | - | 3.044 | - |
| Eliminación de la humedad | | | l/h | 2,5 | 2,5 | 3,0 | 4,0 | 3,0 | 4,0 |
| Nivel sonoro según velocidad | Interior (refrigeración) | A/M/B/SB* | dB (A) | 31/29/27/25 | 39/35/30/26 | 39/35/30/26 | 42/38/32/28 | 39/35/30/26 | 42/38/32/28 |
| | Interior (calefacción) | A/M/B/SB* | | 31/29/27/25 | 42/35/30/26 | 42/35/30/26 | 42/38/32/28 | 42/35/30/26 | 42/38/32/28 |
| | Ext. (refrig./calef.) | Alto | | 53/54 | 53/55 | 55/55 | 57/57 | 55/55 | 57/57 |
| Nivel de potencia sonora | Int. (refrig./calef.) | Alto | | 60/62 | 65/69 | 65/70 | 68/70 | 65/70 | 68/70 |
| | Ext. (refrig./calef.) | Alto | | 65/66 | 68/69 | 70/70 | 71/71 | 70/70 | 71/71 |
| Caudal de aire | Int./Ext. (refrigeración) | Alto | $m^3/h$ | 1.100/2.700 | 1.900/3.750 | 1.900/3.750 | 2.100/4.450 | 1.900/3.750 | 2.100/4.450 |
| | Int./Ext. (calefacción) | Alto | | 1.100/2.700 | 2.100/3.750 | 2.100/3.750 | 2.100/4.450 | 2.100/3.750 | 2.100/4.450 |
| Rango de presión estática (estándar) | | | Pa | 30 - 150 (35) | 30 - 150 (47) | 30 - 150 (47) | 30 - 150 (60) | 30-150 (47) | 30-150 (60) |
| Dimensiones netas Al x An x Pr | Interior | | mm | 270x1135x700 | 270x1135x700 | 270x1135x700 | 270x1135x700 | 270x1135x700 | 270x1135x700 |
| | Exterior | | mm | 716x820x315 | 788x940x320 | 788x940x320 | 998x940x320 | 788x940x320 | 998x940x320 |
| Peso neto | Interior | | kg (lbs) | 35 (77) | 38 (84) | 38 (84) | 39 (86) | 38 (84) | 39 (86) |
| | Exterior | | kg (lbs) | 42 (93) | 52 (115) | 52 (115) | 67 (148) | 53 (117) | 67 (148) |
| Diámetro de la tubería de conexión (líquido/gas) | | | pul. | 1/4-1/2 | 3/8-5/8 | 3/8-5/8 | 3/8-5/8 | 3/8-5/8 | 3/8-5/8 |
| Diámetro de la manguera de drenaje (D.I./D.E.) | | | mm | 35,7/38,1 | 35,7/38,1 | 35,7/38,1 | 35,7/38,1 | 35,7/38,1 | 35,7/38,1 |
| Longitud máxima de la tubería (precarga - adicional g/m) | | | m | 30 (20 - 20) | 50 (30 - 40) | 50 (30 - 40) | 50 (30 - 40) | 50 (30 - 40) | 50 (30 - 40) |
| Diferencia máx. de altura | | | | 25 | 30 | 30 | 30 | 30 | 30 |
| Rango de funcionamiento | Refrigeración | | °CBS | -15 / 46 | -15 / 46 | -15 / 46 | -15 / 46 | -15 / 46 | -15 / 46 |
| | Calefacción | | | -15 / 24 | -15 / 24 | -15 / 24 | -15 / 24 | -15 / 24 | -15 / 24 |
| Refrigerante | Tipo (potencial de calentamiento global) | | | R32 (675) | R32 (675) | R32 (675) | R32 (675) | R32 (675) | R32 (675) |
| | Carga | | kg (CO2eq-T) | 1,25 (0,844) | 1,90 (1,283) | 1,90 (1,283) | 2,70 (1,823) | 1,90 (1,283) | 2,70 (1,823) |

*: A=Alta / M=Media / B=Baja / SB= Súper Baja

## Accesorios opcionales

| | |
|---|---|
| Mando a distancia con cable compacto: | |
| Mando a distancia con cable (panel táctil): | 3IVF9041 |
| Mando a distancia con cable: | 3NGF9006 |
| | 3NGF9024 |
| Mando a distancia simple (sin modo de funcionamiento): | 3IVF9091 |
| Mando a distancia simple: | 3NGF9004 |

| | |
|---|---|
| Unidad receptora de infrarrojos: | 3NGF9021 |
| Controlador de conmutador externo: | 3IVN9082 |
| Interfaz de LAN inalámbrica: | 3NDN9019 |
| | 3NDN9042 |
| Convertidor KNX®: | 3NDN0010 |
| Convertidor MODBUS®: | 3IVN9076 |
| | 3NDN9002 |
| Embocadura (redonda): | 3IVN9074 |
| Embocadura (cuadrada): | 3IVN9066 |
| Interfaz MODBUS®: | 3IVN9039 |
| Interfaz KNX®: | 3IVN9038 |
| Filtro de iones de plata: | 3NDN9052 |

| | |
|---|---|
| Convertidor de red para 1 split (tipo de fuente de alimentación de CC): | 3IVN9048 |
| Convertidor de red para 1 split (tipo de fuente de alimentación de CA): | 3IVN9047 |
| Sonda temperatura remota: | 3NGF9017 |
| Kit de conexión externo: | 3NDN9008 |
| Unidad de bomba de drenaje: | 3NGG9521 |
| Filtro de larga duración: | 3IVN9067 |
| (Unidad exterior 30/36/45/54) | |
| Kit de conexión externo: | 3NGF9023 |

## Dimensiones

(Unidad: mm)

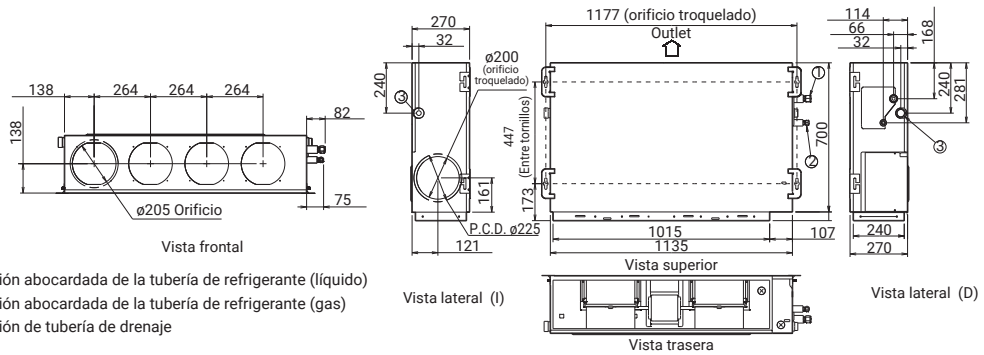


① Conexión abocardada de la tubería de refrigerante (líquido)
② Conexión abocardada de la tubería de refrigerante (gas)
③ Conexión de tubería de drenaje

# Conducto Alta Presión

## Serie KH

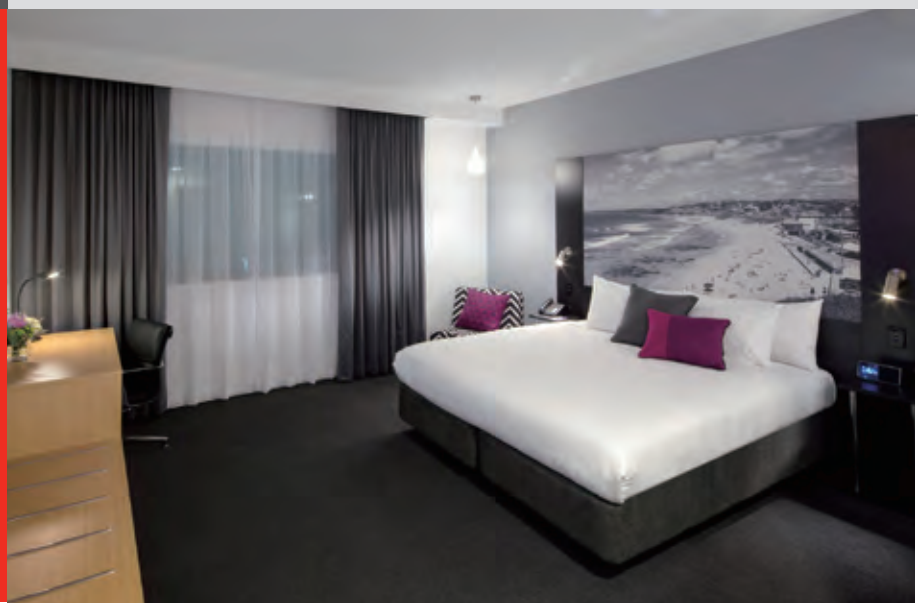

(80/100/125/140)

## Alta eficiencia y funcionamiento silencioso

La combinación del intercambiador de calor en forma de V, el estabilizador de aire y el motor del ventilador DC de alta eficiencia permite un funcionamiento silencioso y muy eficaz.

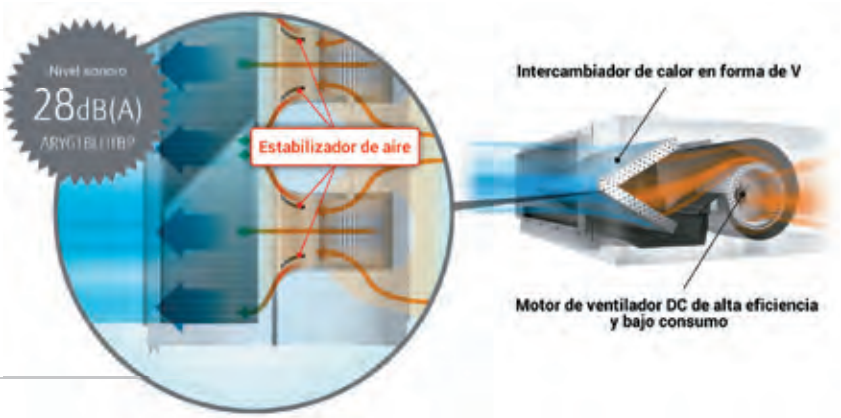


## Unidad exterior pequeña y ligera

Este modelo es mucho más compacto que una unidad exterior convencional, facilitando que se puede instalar en lugares estrechos o de espacio reducido.

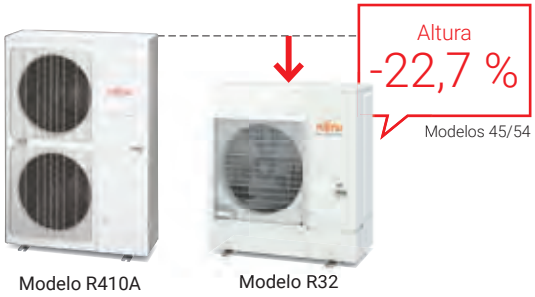


## Función de ajuste automático del flujo de aire

Esta función única e innovadora detecta el flujo de aire requerido en cada aplicación y ajusta el volumen necesario automáticamente.

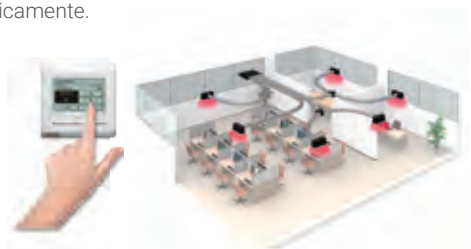

## Funcionamiento a baja temperatura ambiente

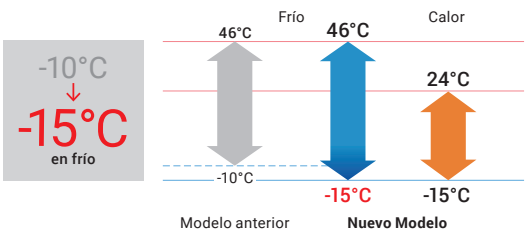

**Modelo:** ACY35-KH / ACY40-KH / ACY50-KH / ACY71-KH
ACY80-KH / ACY100-KH / ACY125-KH / ACY140-KH
ACY100T-KH [trifásica] / ACY125T-KH [trifásica] / ACY140T-KH [trifásica]

AOY 35/40

AOY 50/71/80

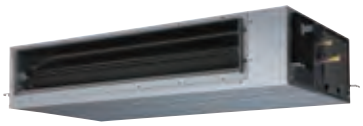
AOY 100/125/140

Control por cable
(3IVF9010)

AOY 35/40

AOY 50

AOY 71

AOY 80/100

AOY 125/140

## Especificaciones técnicas

| Modelo | | | | ACY35-KH | ACY40-KH | ACY50-KH | ACY71-KH | ACY80-KH | ACY100-KH | ACY125-KH | ACY140-KH | ACY100T-KH | ACY125T-KH | ACY140T-KH |
|---|---|---|---|---|---|---|---|---|---|---|---|---|---|---|
| Código | | | | 3NGF89465 | 3NGF89470 | 3NGF89475 | 3NGF89485 | 3NGF89490 | 3NGF89495 | 3NGF89500 | 3NGF89505 | 3NGF89510 | 3NGF89515 | 3NGF89520 |
| Fuente de alimentación | | | | Monofásico, ~230 V, 50 Hz | | | | | | | | Trifásico, ~400 V, 50 Hz | | |
| Capacidad | Refrigeración | | kW | 3,5 (0,9-4,4) | 4,3 (0,9-5,4) | 5,2 (0,9-5,9) | 6,8 (0,9-8,0) | 8,5 (2,8-10,0) | 9,5 (2,8-11,2) | 12,1 (4,0-14,0) | 13,4 (4,5-14,5) | 9,5 (2,8-11,2) | 12,1 (4,0-14,0) | 13,4 (4,5-14,5) |
| | Calefacción | | | 4,1 (0,9-5,7) | 5,0 (0,9-6,5) | 6,0 (0,9-7,5) | 7,5 (0,9-9,1) | 10,0 (2,7-11,2) | 10,8 (2,7-12,7) | 13,5 (4,2-16,2) | 15,5 (4,7-16,5) | 10,8 (2,7-12,7) | 13,5 (4,2-16,2) | 15,5 (4,7-16,5) |
| Potencia de entrada | Refrigeración/Calefacción | | kW | 0,87/1,00 | 1,17/1,25 | 1,36/1,56 | 1,89/1,85 | 2,65/2,63 | 2,86/2,48 | 3,53/3,37 | 4,42/3,89 | 2,86/2,48 | 3,53/3,37 | 4,42/3,89 |
| EER | Refrigeración | | W/W | 4,02 | 3,68 | 3,82 | 3,60 | 3,21 | 3,32 | 3,43 | 3,03 | 3,32 | 3,43 | 3,03 |
| COP | Calefacción | | | 4,10 | 4,00 | 3,85 | 4,06 | 3,80 | 4,35 | 4,01 | 3,98 | 4,35 | 4,01 | 3,98 |
| Potencia de diseño | Refrigeración/Calefacción (-10° C) | | kW | 3,5/3,4 | 4,3/3,8 | 5,2/4,4 | 6,8/6,0 | 8,5/8,0 | 9,5/8,7 | - | - | 9,5 / 8,7 | - | - |
| SEER | Refrigeración | | W/W | 6,30 | 6,20 | 6,50 | 6,50 | 6,23 | 6,10 | - | - | 6,10 | - | - |
| SCOP | Calefacción (media) | | | 4,10 | 4,00 | 4,10 | 4,10 | 4,00 | 4,20 | - | - | 4,20 | - | - |
| Clase de eficiencia energética | Refrigeración | | | A++ | A++ | A++ | A++ | A++ | A++ | - | - | A++ | - | - |
| | Calefacción (media) | | | A+ | A+ | A+ | A+ | A+ | A+ | - | - | A+ | - | - |
| Corriente máx. funcionamiento | Refrigeración/Calefacción | | A | 9,7/9,7 | 10,2/10,2 | 12,1/12,1 | 13,6/13,6 | 22,6/22,6 | 22,6/22,6 | 28,5/28,5 | 28,5/28,5 | 10,5/10,5 | 28,5/28,5 | 14,0/14,0 |
| Consumo de energía anual | Refrigeración | | kWh/a | 194 | 243 | 280 | 366 | 477 | 544 | - | - | 544 | - | - |
| | Calefacción | | | 1.159 | 1.328 | 1.501 | 2.048 | 2.796 | 2.898 | - | - | 2.898 | - | - |
| Eliminación de la humedad | | | l/h | 0,7 | 0,9 | 1,2 | 1,8 | 2,3 | 2,0 | 2,6 | 3,7 | 2,0 | 2,6 | 3,7 |
| Nivel sonoro según velocidad | Interior (refrigeración) | A/M/B/SB* | dB (A) | 32/27/26/24 | 33/28/27/25 | 28/25/22/20 | 32/28/24/21 | 36/33/30/29 | 36/31/28/26 | 39/35/31/29 | 39/35/31/29 | 36/31/28/26 | 39/35/31/29 | 39/35/31/29 |
| | Interior (calefacción) | A/M/B/SB* | | 32/27/26/24 | 33/28/27/25 | 28/25/22/20 | 32/28/24/21 | 36/33/30/29 | 33/31/28/26 | 39/35/31/29 | 39/35/31/29 | 33/31/28/26 | 39/35/31/29 | 39/35/31/29 |
| | Ext. (refrig./calef.) | Alto | | 47/47 | 49/49 | 50/50 | 53/54 | 53/55 | 55/55 | 57/57 | 57/59 | 55/55 | 57/57 | 57/59 |
| Nivel de potencia sonora | Int. (refrig./calefacción) | Alto | | 57/58 | 59/60 | 54/54 | 57/57 | 63/65 | 64/63 | 67/69 | 67/69 | 64/63 | 67/69 | 67/69 |
| | Ext. (refrig./calef.) | Alto | | 61/61 | 62/62 | 62/62 | 65/66 | 68/69 | 70/70 | 71/71 | 73/73 | 70/70 | 71/71 | 73/73 |
| Caudal de aire | Int./Ext. (refrig.) | Alto | $m^3/h$ | 850/1.580 | 950/1.670 | 1.050/2.160 | 1.360/2.700 | 1.700/3.750 | 2.050/3.750 | 2.550/4.450 | 2.550/4.450 | 2.050/3.750 | 2.550/4.450 | 2.550/4.450 |
| | Int./Ext. (calef.) | Alto | | 850/1.520 | 950/1.580 | 1.050/1.830 | 1.360/2.700 | 1.700/3.750 | 1.850/3.750 | 2.550/4.450 | 2.550/4.450 | 1.850/3.750 | 2.550/4.450 | 2.550/4.450 |
| Rango de presión estática (estándar) | | | Pa | 30 - 200 (35) | 30 - 200 (35) | 30 - 200 (35) | 30 - 200 (35) | 30 - 200 (47) | 30 - 200 (47) | 30 - 200 (60) | 30 - 200 (60) | 30-200 (47) | 30 - 200 (60) | 30-200 (60) |
| Dimensiones netas Al x An x Pr | Interior | | mm | 300x700x700 | 300x700x700 | 300x1000x700 | 300x1000x700 | 300x1000x700 | 300x1400x700 | 300x1400x700 | 300x1400x700 | 300x1400x700 | 300x1400x700 | 300x1400x700 |
| | Exterior | | mm | 542x799x290 | 542x799x290 | 632x799x290 | 716x820x315 | 788x940x320 | 788x940x320 | 998x940x320 | 998x940x320 | 788x940x320 | 998x940x320 | 998x940x320 |
| Peso neto | Interior | | kg (lbs) | 27 (60) | 27 (60) | 35 (77) | 36 (79) | 36 (79) | 46 (101) | 46 (101) | 46 (101) | 46 (101) | 46 (101) | 46 (101) |
| | Exterior | | kg (lbs) | 33 (73) | 33 (73) | 36 (79) | 42 (93) | 52 (115) | 52 (115) | 67 (148) | 67 (148) | 53 (117) | 67 (148) | 67 (148) |
| Diámetro de la tubería de conexión (líquido/gas) | | | pul. | 1/4-3/8 | 1/4-3/8 | 1/4-1/2 | 1/4-1/2 | 3/8-5/8 | 3/8-5/8 | 3/8-5/8 | 3/8-5/8 | 3/8-5/8 | 3/8-5/8 | 3/8-5/8 |
| Diámetro de la manguera de drenaje (D.I./D.E.) | | | mm | 25/32 | 25/32 | 25/32 | 25/32 | 25/32 | 25/32 | 25/32 | 25/32 | 25/32 | 25/32 | 25/32 |
| Longitud máxima de la tubería (precarga - adicional g/m) | | | m | 25 (15 - 20) | 25 (15 - 20) | 30 (20 - 20) | 30 (20 - 20) | 50 (30 - 40) | 50 (30 - 40) | 50 (30 - 40) | 50 (30 - 40) | 50 (30 - 40) | 50 (30 - 40) | 50 (30 - 40) |
| Diferencia máx. de altura | | | | 20 | 20 | 20 | 25 | 30 | 30 | 30 | 30 | 30 | 30 | 30 |
| Rango de funcionamiento | Refrigeración | | °CBS | -15 / 46 | -15 / 46 | -15 / 46 | -15 / 46 | -15 / 46 | -15 / 46 | -15 / 46 | -15 / 46 | -15 / 46 | -15 / 46 | -15 / 46 |
| | Calefacción | | | -15 / 24 | -15 / 24 | -15 / 24 | -15 / 24 | -15 / 24 | -15 / 24 | -15 / 24 | -15 / 24 | -15 / 24 | -15 / 24 | -15 / 24 |
| Refrigerante | Tipo (potencial de calentamiento global) | | | R32 (675) | R32 (675) | R32 (675) | R32 (675) | R32 (675) | R32 (675) | R32 (675) | R32 (675) | R32 (675) | R32 (675) | R32 (675) |
| | Carga | | kg (CO2eq-T) | 0,85 (0,574) | 0,85 (0,574) | 1,02 (0,689) | 1,25 (0,844) | 1,90 (1,283) | 1,90 (1,283) | 2,70 (1,823) | 2,70 (1,823) | 1,90 (1,283) | 2,70 (1,823) | 2,70 (1,823) |

*: A=Alta / M=Media / B=Baja / SB= Súper Baja

## Accesorios opcionales

Mando a distancia con cable (panel táctil): 3IVF9041
Mando a distancia con cable: 3NGF9006
3IVF9010

Mando a distancia simple
(sin modo de funcionamiento): 3IVF9091

Controlador de conmutador externo: 3IVN9082
Sonda temperatura remota: 3NGF9017

Convertidor KNX®: 3IVN9076
3IVN9038

Convertidor MODBUS®: 3NDN9002
3IVN9039

Circuito integrado de entrada
y salida externo: 3IVF9038
Kit de conexión externo: 3NDN9008
Circuito integrado de entrada
y salida externo: 3NDN9011
Filtro de larga duración: 3NDN9004 (100-125)
3NDN9003 (50-80)
3NDN9016 (35-40)

Interfaz de LAN inalámbrica: 3NDN9019
3NDN9042

Convertidor de red para 1 split
(tipo de fuente de alimentación de CC): 3NGF9021
Convertidor de red para 1 split
(tipo de fuente de alimentación de CA): 3IVN9048
3IVN9047

(Unidad exterior 30/36/45/54)
Kit de conexión externo: 3NGF9023
Filtro de iones de plata: 3NDN9049 (35-40)
3NDN9050 (50-80)
3NDN9051 (100-140)

## Dimensiones

(Unidad: mm)

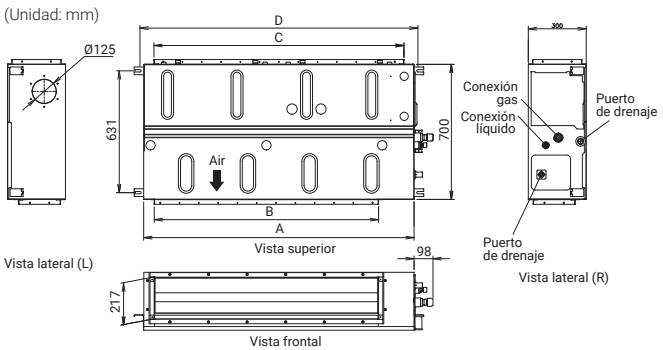


| | ACY35/40-KH | ACY50/71/80-KH | ACY100/125/140-KH |
|---|---|---|---|
| A | 700 | 1.000 | 1.400 |
| B | 462 | 762 | 1.162 |
| C | 650 | 895 | 1.295 |
| P | 740 | 1.040 | 1.440 |

# Conducto Alta Capacidad

**Serie KR**

## Fácil instalación

Nueva unidad interior y exterior diseñadas con materiales más ligeros y una reducción de las dimensiones que permite una instalación sencilla y adaptada a cualquier necesidad de espacio.

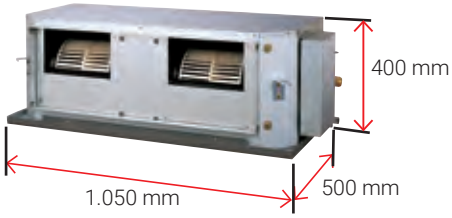


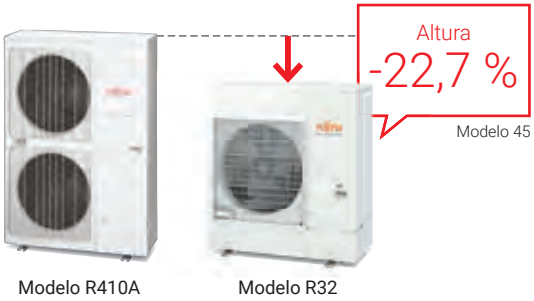


## Alta presión disponible

Unidades especialmente diseñadas para proporcionar una presión disponible de hasta 250 Pa.

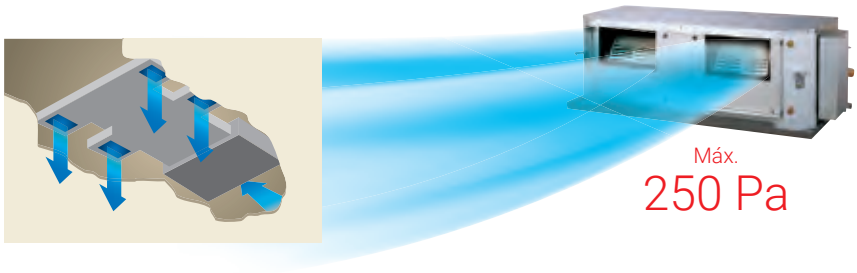


## Bajo nivel sonoro

El nuevo diseño compacto de los equipos, con un rediseño de las esquinas permite que la presión interna del aire se distribuya uniformemente reduciendo considerablemente el nivel sonoro.

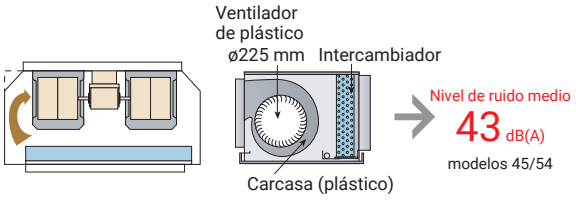


## Funcionamiento a baja temperatura ambiente

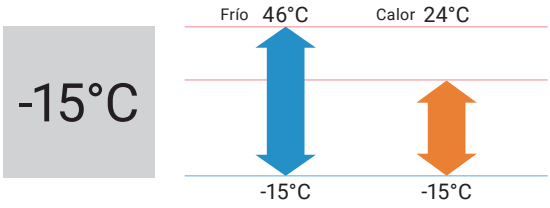

**Modelo:** **ACY125-KR / ACY140-KR**
**ACY125T-KR [trifásica] / ACY140T-KR [trifásica]**

ACY125/140

Control por cable
(3NGF9006)

AOY 125/140

## Especificaciones técnicas

U. Interior KHTA disponible hasta finalizar existencias. Posteriormente se suministrará el modelo KHTB. Consultar disponibilidad.

| Modelo | | | | ACY125-KR | ACY140-KR | ACY125T-KR | ACY140T-KR |
|---|---|---|---|---|---|---|---|
| Código (U. Interior KHTA) | | | | 3NGF89645 | 3NGF89650 | 3NGF89655 | 3NGF89660 |
| Código (U. Interior KHTB) | | | | 3NGF89800 | 3NGF89805 | 3NGF89810 | 3NGF89815 |
| Fuente de alimentación | | | | Monofásico, ~230 V, 50 Hz | | Trifásico, ~400 V, 50 Hz | |
| Capacidad | Refrigeración | | kW | 12,1 (4,0-14,0) | 13,4 (5,0-14,5) | 12,1 (4,0-14,0) | 13,4 (5,0-14,5) |
| | Calefacción | | | 13,5 (5,0-16,2) | 15,5 (5,5-18,0) | 13,5 (5,0-16,2) | 15,5 (5,5-18,0) |
| Potencia de entrada | Refrigeración/Calefacción | | kW | 4,16/3,61 | 4,77/4,18 | 4,16/3,61 | 4,77/4,18 |
| EER | Refrigeración | | W/W | 2,91 | 2,81 | 2,91 | 2,81 |
| COP | Calefacción | | | 3,74 | 3,71 | 3,74 | 3,71 |
| Potencia de diseño | Refrigeración/Calefacción (-10° C) | | kW | - | - | - | - |
| SEER | Refrigeración | | W/W | - | - | - | - |
| SCOP | Calefacción | | | - | - | - | - |
| Clase de eficiencia energética | Refrigeración | | | - | - | - | - |
| | Calefacción | | | - | - | - | - |
| Corriente máx. de funcionamiento | Refrigeración/Calefacción | | A | 28,5/28,5 | 28,5/28,5 | 14,0/14,0 | 14,0/14,0 |
| Consumo de energía anual | Refrigeración | | kWh/a | - | - | - | - |
| | Calefacción | | | - | - | - | - |
| Eliminación de la humedad | | | l/h | 1,5 | 2,0 | 1,5 | 2,0 |
| Nivel sonoro según velocidad | Interior (refrigeración) | A/M/B | dB (A) | 47/43/40 | 47/43/40 | 47/43/40 | 47/43/40 |
| | Interior (calefacción) | A/M/B | | 47/43/40 | 47/43/40 | 47/43/40 | 47/43/40 |
| | Ext. (refrig./calef.) | Alto | | 57/57 | 57/59 | 57/57 | 57/59 |
| Nivel de potencia sonora | Int. (refrig./calef.) | Alto | | 75/74 | 75/74 | 75/74 | 75/74 |
| | Ext (refrig./calef.) | Alto | | 71/71 | 73/73 | 71/71 | 73/73 |
| Caudal de aire | Interior/Exterior (refrigeración) | Alto | $m^3/h$ | 3.350/4.450 | 3.350/4.450 | 3.350/4.450 | 3.350/4.450 |
| | Interior/Exterior (calefacción) | Alto | | 3.350/4.450 | 3.350/4.450 | 3.350/4.450 | 3.350/4.450 |
| Rango de presión estática (estándar) | | | Pa | 100 - 250 (100) | 100 - 250 (100) | 100 - 250 (100) | 100 - 250 (100) |
| Dimensiones netas Al x An x Pr | Interior | | mm | 400x1050x500 | 400x1050x500 | 400x1050x500 | 400x1050x500 |
| | Exterior | | mm | 998x940x320 | 998x940x320 | 998x940x320 | 998x940x320 |
| Peso neto | Interior | | kg (lbs) | 46 (101) | 46 (101) | 46 (101) | 46 (101) |
| | Exterior | | kg (lbs) | 67 (148) | 67 (148) | 67 (148) | 67 (148) |
| Diámetro de la tubería de conexión (líquido/gas) | | | pul. | 3/8-5/8 | 3/8-5/8 | 3/8-5/8 | 3/8-5/8 |
| Diámetro de la manguera de drenaje (D.I./D.E.) | | | mm | 23,4/25,4 | 23,4/25,4 | 23,4/25,4 | 23,4/25,4 |
| Longitud máxima de la tubería (precarga - adicional g/m) | | | m | 50 (30 - 40) | 50 (30 - 40) | 50 (30 - 40) | 50 (30 - 40) |
| Diferencia máx. de altura | | | | 30 | 30 | 30 | 30 |
| Rango de funcionamiento | Refrigeración | | °CBS | -15 / 46 | -15 / 46 | -15 / 46 | -15 / 46 |
| | Calefacción | | | -15 / 24 | -15 / 24 | -15 / 24 | -15 / 24 |
| Refrigerante | Tipo (potencial de calentamiento global) | | | R32 (675) | R32 (675) | R32 (675) | R32 (675) |
| | Carga | | kg (CO2eq-T) | 2,70 (1,823) | 2,70 (1,823) | 2,70 (1,823) | 2,70 (1,823) |

*: A=Alta / M=Media / B=Baja / SB= Súper Baja

## Accesorios opcionales

Mando a distancia con cable (3 hilos): 3NGF9024
Mando a distancia con cable (2 hilos): 3IVF9010 (solo para KHTB)

Mando a distancia simple: 3IVN9131
Interfaz de LAN inalámbrica: 3NDN9018
3NDN0015

Kit de conexión externo: 3DCS9032
Sonda temperatura remota: 3NGF9017
Filtro de larga duración: 3IVN9049
Interfaz MODBUS®: 3IVN9039
Interfaz KNX®: 3IVN9038

Convertidor de red para 1 split (tipo de fuente de alimentación de CC): 3IVN9048
Convertidor de red para 1 split (tipo de fuente de alimentación de CA): 3IVN9047
Controlador de conmutador externo: 3IVN9082
(Unidad exterior 45/54)
Kit de conexión externo: 3NGF9023
Filtro de iones de plata: 3NDN9053

## Dimensiones

(Unidad: mm)

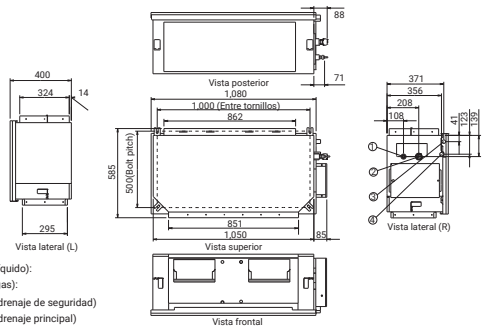


① Conexión abocardada de tubería de refrigerante (líquido):
② Conexión abocardada de tubería de refrigerante (gas):
③ Conexión de manguera de drenaje (Recipiente de drenaje de seguridad)
④ Conexión de manguera de drenaje (Recipiente de drenaje principal)

Split comercial

# Conducto Alta capacidad

**Serie LH**

REFRIGERANT R410A

ALL DC

## Diseño compacto y ligero

La unidad interior se puede separar el ventilador y el intercambiador para facilitar la instalación.

## Función de ajuste automático del caudal de aire

Esta función permite ajustar automáticamente el caudal de aire en función de la necesidad de instalación, reduciendo el tiempo de configuración y puesta en marcha.

## Funcionamiento silencioso

La combinación del intercambiador de calor en forma de V, el estabilizador de aire y el motor de ventilador DC de alta eficiencia permite un funcionamiento silencioso a pesar de su diseño estructural pequeño.

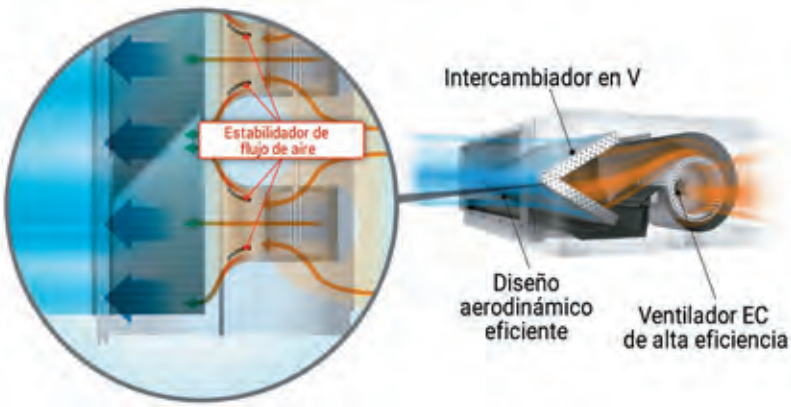

**Modelo: ACY 200 LHTA / ACY 250 LHTA**

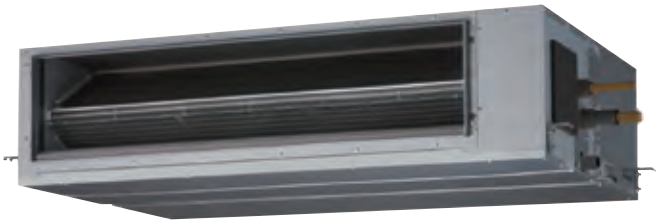

Control por cable

AOY 200/250

## Especificaciones técnicas

| Modelo | | | | ACY 200 LHTA | ACY 250 LHTA |
|---|---|---|---|---|---|
| Código | | | | 3NGF5620 | 3NGF5625 |
| Fuente de alimentación | Interior | | | Monofásica, ~230V, 50 Hz | |
| | Exterior | | | Trifásica, ~400 V, 50 Hz | |
| Capacidad | Refrigeración | | kW | 19,0 (8,4-20,9) | 22,0 (10,3-24,2) |
| | Calefacción | | | 22,4 (7,2-24,6) | 27,0 (8,5-29,7) |
| Potencia de entrada | Refrigeración/Calefacción | | kW | 6,46 / 6,59 | 7,77 / 8,18 |
| EER | Refrigeración | | W/W | 2,94 | 2,83 |
| COP | Calefacción | | | 3,40 | 3,30 |
| Corriente máx. de funcionamiento | Interior (refrigeración/calefacción) | | A | - | - |
| | Exterior (refrigeración/calefacción) | | | - | - |
| Eliminación de la humedad | | | l/h | 4,5 | 6,0 |
| Nivel de presión | Interior (refrigeración) | A/M/B/SB* | dB (A) | 46/43/41/39 | 47/44/42/40 |
| | Interior (calefacción) | A/M/B/SB* | | 46/43/41/39 | 47/44/42/40 |
| | Exterior (refrigeración/calefacción) | Alto | | 55/55 | 55/57 |
| Caudal de aire | Interior/Exterior (refrigeración) | Alto | $m^3/h$ | 4.300/8.400 | 4.300/8.400 |
| | Interior/Exterior (calefacción) | Alto | | 4.300/8.400 | 4.300/9.000 |
| Rango de presión estática (estándar) | | | Pa | 50 - 150 (72) | 50 - 200 (72) |
| Dimensiones netas Al x An x Pr | Interior | | mm | 360×1.400×850 | 360×1.400×850 |
| | Exterior | | mm | 1.428×1.080×480 | 1.428×1.080×480 |
| Peso neto | Interior | | kg (lbs) | 69 (152) | 80 (176) |
| | Exterior | | kg (lbs) | 165 (364) | 174 (384) |
| Diámetro de la tubería de conexión (líquido/gas) | | | pul. | 1/2-1 | 1/2-1 |
| Diámetro de la manguera de drenaje (D.I./D.E.) | | | mm | 25/32 | 25/32 |
| Longitud máxima de la tubería (precarga - adicional g/m) | | | m | 100 (30 - 110) | 100 (30 - 110) |
| Diferencia de altura | | | | 30 | 30 |
| Rango de funcionamiento | Refrigeración | | ºCBS | -15 / 46 | -15 / 46 |
| | Calefacción | | | -20 / 24 | -20 / 24 |
| Refrigerante | Tipo (potencial de calentamiento global) | | | R410A (2.088) | R410A (2.088) |
| | Carga | | kg (CO2eq-T) | 5,6 (11,693) | 7,1 (14,825) |

*: A=Alta / M=Media / B=Baja / SB= Súper Baja

## Accesorios opcionales

Mando a distancia con cable (panel táctil): 3IVF9041
Mando a distancia con cable: 3IVF9010
3NGF9006
3NGF9024

Mando a distancia simple
(sin modo de funcionamiento): 3IVF9091
Mando a distancia simple: 3IVF9090
3NGF9004

Kit de conexión externa: 3NDN9008

Controlador de conmutador externo: 3IVN9082
Interfaz de LAN inalámbrica: 3NDN9019
3NDN0015

Convertidor KNX®: 3IVN9076
3IVN9038

Convertidor MODBUS®: 3NDN9002
3IVN9039

Circuito integrado de entrada y salida externo: 3IVF9038
Sonda temperatura remota: 3NDN0017

Convertidor de red para 1 Split
(tipo de fuente de alimentación de CC): 3IVN9048
Convertidor de red para 1 Split
(tipo de fuente de alimentación de CA): 3IVN9047
Unidad receptora de infrarrojos: 3NGF9021
3NGF9005

**(Unidad exterior 72/90)**
Kit de conexión externa: 3NGF9023
Filtro de iones de plata: 3NDN9054

## Dimensiones

(Unidad: mm)

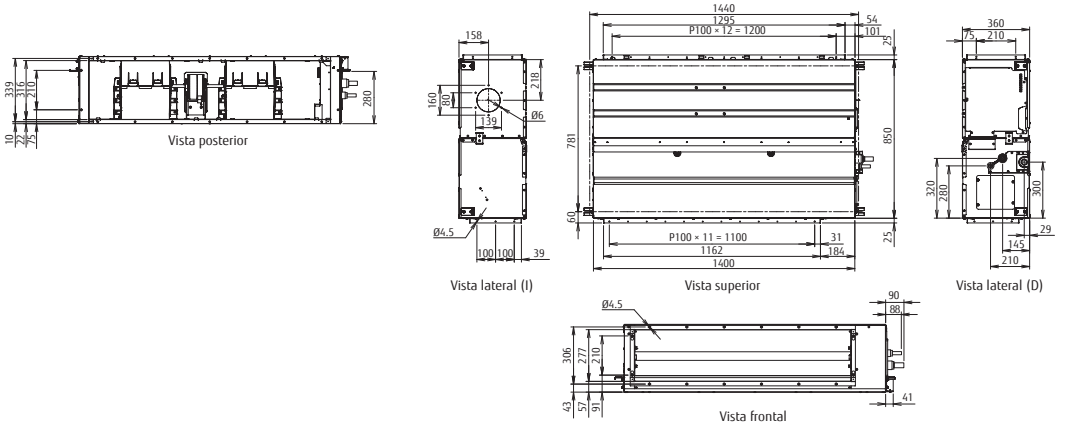


Split comercial

# Techo

## Serie KR

## Diseño elegante y ligero

La expresión tridimensional, ligera y elegante, compuesta de superficies curvas, aporta confort y bienestar.

## Instalación flexible

La manguera de drenaje y las tuberías se pueden ajustar en la carcasa y extraer de forma flexible en las direcciones derecha, izquierda, lateral e inferior.

## Instalación sencilla

La unidad interior se puede instalar fácilmente bajo el techo gracias al nuevo diseño de montaje.

**1.** Ajuste los soportes de montaje

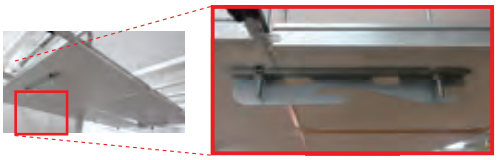

**2.** Sujete el techo y fíjelo a los soportes de montaje

**3.** Coloque los tornillos

## Mantenimiento sencillo

El panel frontal se puede abrir sin necesidad de retirarlo, para un mantenimiento seguro y rápido.

La bandeja de drenaje puede extraerse fácilmente para su limpieza.

Se puede acceder fácilmente a los componentes de la caja de conexiones desde el lateral.

**Modelo: ABY50-KR / ABY63-KR / ABY71-KR / ABY80-KR / ABY100-KR / ABY125-KR**
**ABY100T-KR [trifásica] / ABY125T-KR [trifásica] / ABY140T-KR [trifásica]**

ABY 50

ABY 71/80

ABY 100/125/140

Control por cable
(3IVF9010)

AOY 50/63

AOY 71

AOY 80/100

AOY 125/140

## Especificaciones técnicas

| Modelo | | | | ABY50-KR | ABY63-KR | ABY71-KR | ABY80-KR | ABY100-KR | ABY125-KR | ABY100T-KR | ABY125T-KR | ABY140T-KR |
|---|---|---|---|---|---|---|---|---|---|---|---|---|
| Código | | | | 3NGF83200 | 3NGF83205 | 3NGF83210 | 3NGF83215 | 3NGF83220 | 3NGF83225 | 3NGF83230 | 3NGF83235 | 3NGF83240 |
| Fuente de alimentación | | | | Monofásico, ~230 V, 50 Hz | | | | | | Trifásico, ~400 V, 50 Hz | | |
| Capacidad | Refrigeración | | kW | 5,2 (0,9-5,9) | 6,0 (0,9-6,7) | 6,8 (0,9-8,0) | 8,5 (2,8-10,0) | 9,5 (2,8-11,2) | 12,1 (4,0-13,5) | 9,5 (2,8-11,2) | 12,1 (4,0-13,5) | 13,4 (4,5-14,5) |
| | Calefacción | | | 6,0 (0,9-7,5) | 7,0 (0,9-8,0) | 7,5 (0,9-9,1) | 10,0 (2,7-11,2) | 10,8 (2,7-12,7) | 13,5 (4,2-16,2) | 10,8 (2,7-12,7) | 13,5 (4,2-16,2) | 15,5 (4,7-16,5) |
| Potencia de entrada | Refrigeración/Calefacción | | kW | 1,55/1,62 | 1,87/1,95 | 2,14/1,97 | 2,65/2,77 | 2,96 / 2,88 | 4,22 / 3,84 | 2,96/2,88 | 4,22/3,84 | 4,42/4,43 |
| EER | Refrigeración | | W/W | 3,35 | 3,21 | 3,18 | 3,21 | 3,21 | 2,87 | 3,21 | 2,87 | 3,01 |
| COP | Calefacción | | | 3,70 | 3,59 | 3,81 | 3,61 | 3,75 | 3,52 | 3,75 | 3,52 | 3,5 |
| Potencia de diseño | Refrigeración/Calefacción (-10° C) | | kW | 5,2/4,4 | 6,0/4,8 | 6,8/6,0 | 8,5/8,0 | 9,5 / 8,7 | 12,1 / 9,2 | 9,5/8,7 | 12,1/9,2 | 13,4/- |
| SEER | Refrigeración | | W/W | 6,2 | 6,1 | 6,2 | 6,1 | 6,37 | - | 6,37 | - | - |
| SCOP | Calefacción (media) | | | 4,1 | 4,0 | 4,1 | 4,0 | 4,21 | - | 4,21 | - | - |
| Clase de eficiencia energética | Refrigeración | | | A++ | A++ | A++ | A++ | A++ | - | A++ | - | - |
| | Calefacción (media) | | | A+ | A+ | A+ | A+ | A+ | - | A+ | - | - |
| Corriente máx.funncionamiento | Refrigeración/Calefacción | | A | 12,1/12,1 | 12,6/12,6 | 13,6/13,6 | 22,6/22,6 | 22,6 / 22,6 | 28,5 / 28,5 | 10,5/10,5 | 14,0/14,0 | 14,0/14,0 |
| Consumo de energía anual | Refrigeración | | kWh/a | 298 | 344 | 384 | 486 | 524 | - | 524 | - | - |
| | Calefacción | | | 1.501 | 1.677 | 2.042 | 2.796 | 2.904 | - | 2.904 | - | - |
| Eliminación de la humedad | | | l/h | 2,0 | 2,5 | 2,2 | 3,0 | 2,6 | 4,5 | 2,6 | 4,5 | 5,0 |
| Nivel sonoro según velocidad | Interior (refrigeración) | A/M/B/SB* | dB (A) | 38/36/33/31 | 42/37/34/31 | 41/36/32/29 | 45/40/35/32 | 44/40/37/32 | 45/41/39/34 | 44/40/37/32 | 45/41/39/34 | 48 |
| | Interior (calefacción) | A/M/B/SB* | | 38/36/33/31 | 42/37/34/31 | 41/36/32/29 | 45/40/35/32 | 44/40/37/32 | 45/41/39/34 | 44/40/37/32 | 45/41/39/34 | 48 |
| | Ext. (refrig./calef.) | Alto | | 50/50 | 51/51 | 53/54 | 53/55 | 55 / 55 | 57 / 57 | 55/55 | 57/57 | 58/59 |
| Nivel de potencia sonora | Int. (refrig./calef.) | Alto | | 53/53 | 57/57 | 56/56 | 60/60 | 59 / 59 | 60 / 60 | 59/59 | 60/60 | 63/63 |
| | Ext. (refrig./calef.) | Alto | | 62/62 | 63/63 | 65/66 | 68/69 | 70 / 70 | 71 / 71 | 70/70 | 71/71 | 73/73 |
| Caudal de aire | Interior/Exterior (refrigeración) | Alto | $m^3/h$ | 840/2.160 | 900/2.240 | 1.230/2.700 | 1.400/3.750 | 1.850/3.750 | 1.900/4.450 | 1.850/3.750 | 1.900/4.450 | 2.100/4.450 |
| | Interior/Exterior (calefacción) | Alto | | 840/1.830 | 900/1.960 | 1.230/2.700 | 1.400/3.750 | 1.800/3.750 | 1.850/4.450 | 1.850/3.750 | 1.850/4.450 | 2.100/4.450 |
| Dimensiones netas Al x An x Pr | Interior | | mm | 235×1.080×705 | 235×1.080×705 | 235×1.390×705 | 235×1.390×705 | 235×1700×705 | 235×1700×705 | 235×1700×705 | 235×1700×705 | 235×1700×705 |
| | Exterior | | mm | 632×799×290 | 632×799×290 | 716×820×315 | 788×940×320 | 788×940×320 | 998×940×320 | 788×940×320 | 998×940×320 | 998×940×320 |
| Peso neto | Interior | | kg (lbs) | 24 (53) | 24 (53) | 31 (68) | 31 (68) | 38 (84) | 38 (84) | 38 (84) | 38 (84) | 40 (88) |
| | Exterior | | kg (lbs) | 36 (79) | 38 (84) | 42 (93) | 52 (115) | 52 (115) | 67 (148) | 53 (117) | 67 (148) | 67 (148) |
| Diámetro de la tubería de conexión (líquido/gas) | | | pul. | 1/4-1/2 | 1/4-1/2 | 1/4-1/2 | 3/8-5/8 | 3/8-5/8 | 3/8-5/8 | 3/8-5/8 | 3/8-5/8 | 3/8-5/8 |
| Diámetro de la manguera de drenaje (D.I./D.E.) | | | mm | 25/32 | 25/32 | 25/32 | 25/32 | 25 / 32 | 25 / 32 | 25/32 | 25/32 | 25/32 |
| Longitud máxima de la tubería (precarga - adicional g/m) | | | m | 30 (20 - 20) | 30 (20 - 20) | 30 (20 - 20) | 50 (30 - 40) | 50 (30 - 40) | 50 (30 - 40) | 50 (30 - 40) | 50 (30 - 40) | 50 (30 - 40) |
| Diferencia máx. de altura | | | | 20 | 25 | 25 | 30 | 30 | 30 | 30 | 30 | 30 |
| Rango de funcionamiento | Refrigeración | | °CBS | -15 / 46 | -15 / 46 | -15 / 46 | -15 / 46 | -15 / 46 | -15 / 46 | -15 / 46 | -15 / 46 | -15 / 46 |
| | Calefacción | | | -15 / 24 | -15 / 24 | -15 / 24 | -15 / 24 | -15 / 24 | -15 / 24 | -15 / 24 | -15 / 24 | -15 / 24 |
| Refrigerante | Tipo (potencial de calentamiento global) | | | R32 (675) | R32 (675) | R32 (675) | R32 (675) | R32 (675) | R32 (675) | R32 (675) | R32 (675) | R32 (675) |
| | Carga | | kg (CO2eq-T) | 1,02 (0,689) | 1,25 (0,844) | 1,25 (0,844) | 1,90 (1,283) | 1,90 (1,283) | 2,70 (1,823) | 1,90 (1,283) | 2,70 (1,823) | 2,7 (1,823) |

*: A=Alta / M=Media / B=Baja / SB= Súper Baja

## Accesorios opcionales

Mando a distancia con cable (panel táctil): 3IVF9041
Mando a distancia simple (sin modo de funcionamiento): 3IVF9091
Mando a distancia simple: 3IVF9090
Controlador de conmutador externo: 3IVN9082
Circuito integrado de entrada y salida externo: 3NDN9012
Caja de circuito integrado de entrada y salida externo: 3NDN9010

Kit de conexión externo: 3NDN9008
Interfaz de LAN inalámbrica: 3NDN9019
3NDN9042
Convertidor MODBUS®: 3NDN9002
Convertidor KNX®: 3IVN9076
Unidad de bomba de drenaje: 3NDN9026
Unidad receptora de infrarrojos: 3NDN9027

Convertidor de red para 1 split (tipo de fuente de alimentación de CC): 3IVN9048
Convertidor de red para 1 split (tipo de fuente de alimentación de CA): 3IVN9047
(Unidad exterior 30/36/45/54)
Kit de conexión externo: 3NGF9023

## Dimensiones

(Unidad: mm)

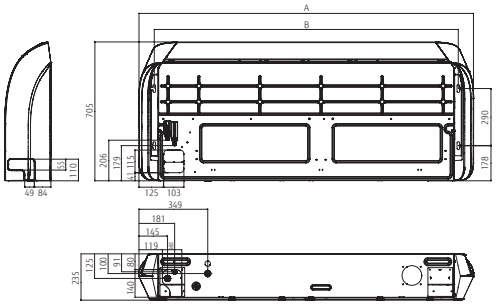


| | ABY 50/63 | ABY 71/80 | ABY 100/125/140 |
|---|---|---|---|
| A | 1.080 | 1.390 | 1700 |
| B | 923 | 1.233 | 1.543 |

# Serie Eco KA

128 Cassette Compacto.
130 Cassette 3D Airflow
132 Conducto Slim
134 Conducto Media presión
136 Techo

138 Resumen de características
140 Tabla de compatibilidades wifi

# Cassette Compacto

## Serie ECO KA

## Diseño compacto con alta eficiencia energética

Diseño de panel compacto y elegante que se adapta al techo techo tipo de placas.
Es un diseño lineal adecuado para la forma cuadriculada de 620 mm × 620 mm del techo de rejilla.

## Mantenimiento sencillo

El mantenimiento es más sencillo, ya que al poder retirarse el panel del techo junto a la rejilla, se puede realizar el mantenimiento y se hace innecesaria una nueva instalación del orificio de inspección, por lo que los costes de construcción se pueden suprimir.

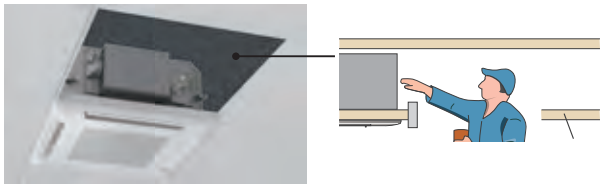

La rejilla de entrada de aire se puede instalar en varias direcciones, facilitando el mantenimiento.

## Instalación flexible

Este modelo encaja a la perfección en un techo de tipo rejilla.
Se puede instalar en varias posiciones, por ejemplo, al lado de agujeros de luces y ventilación.

## Funcionamiento a baja temperatura ambiente

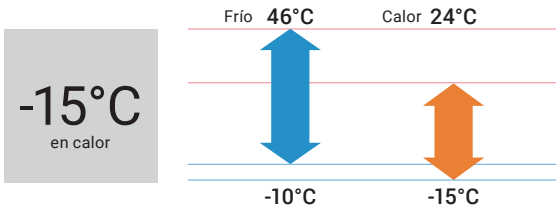

## Modelo: AUY25-KA / AUY35-KA / AUY40-KA / AUY50-KA / AUY71-KA

Unidad interior

Control inalámbrico (3NGF9096)

AOY25/40

AOY50

AOY71

## Especificaciones técnicas

| Modelo | | | | AUY25-KA | AUY35-KA | AUY40-KA | AUY50-KA | AUY71-KA |
|---|---|---|---|---|---|---|---|---|
| Código | | | | 3NGF88500 | 3NGF88505 | 3NGF88510 | 3NGF88515 | 3NGF88525 |
| Fuente de alimentación | | | | Monofásico, ~230 V, 50 Hz | | | | |
| Capacidad | Refrigeración | | kW | 2.5(0.9-2.7) | 3.5(0.9-3.7) | 4.3(0.9-4.5) | 5.2(0.9-5.4) | 6.8(0.9-7.4) |
| | Calefacción | | | 3.2(0.9-3.9) | 4.1(0.9-4.4) | 5.0(0.9-5.3) | 6.0(0.9-6.3) | 7.5(0.9-8.6) |
| Potencia de entrada | Refrigeración/Calefacción | | kW | 0.68/0.88 | 1.09/1.17 | 1.37/1.42 | 1.69/1.72 | 2.26/2.08 |
| EER | Refrigeración | | W/W | 3.68 | 3.21 | 3.14 | 3.08 | 3.01 |
| COP | Calefacción | | | 3.64 | 3.50 | 3.52 | 3.49 | 3.61 |
| Potencia de diseño | Refrigeración/Calefacción (-10° C) | | kW | 2.5/2.3 | 3.5/2.8 | 4.3/3.2 | 5.2/3.8 | 6.8/5.4 |
| SEER | Refrigeración | | W/W | 6.2 | 6.1 | 6.1 | 6.1 | 5.9 |
| SCOP | Calefacción (media) | | | 4.0 | 4.0 | 4.0 | 3.9 | 3.8 |
| Clase de eficiencia energética | Refrigeración | | | A++ | A++ | A++ | A++ | A+ |
| | Calefacción (media) | | | A+ | A+ | A+ | A | A |
| Corriente máx. de funcionamiento | Refrigeración/Calefacción | | A | 6.9/6.9 | 7.7/7.7 | 9.2/9.2 | 10.1/10.1 | 12.6/12.6 |
| Consumo de energía anual | Refrigeración | | kWh/a | 141 | 201 | 247 | 298 | 403 |
| | Calefacción | | | 804 | 979 | 1,120 | 1,362 | 1,988 |
| Eliminación de la humedad | | | l/h | 0.6 | 1.2 | 1.5 | 2.2 | 2.7 |
| Nivel sonoro según velocidad | Interior (refrigeración) | A/M/B/SB* | dB (A) | 33/31/29/27 | 37/34/30/27 | 38/34/30/27 | 38/34/30/26 | 49/44/36/30 |
| | Interior (calefacción) | A/M/B/SB* | | 34/32/29/27 | 37/34/31/29 | 43/38/34/30 | 43/38/34/30 | 49/45/40/33 |
| | Exterior (refrigeración/calefacción) | Alto | | 47/48 | 49/50 | 50/51 | 51/52 | 54/55 |
| Nivel de potencia sonora | Interior (refrigeración/calefacción) | Alto | | 46/47 | 49/49 | 50/55 | 50/55 | 59/61 |
| | Exterior (refrigeración/calefacción) | Alto | | 60/60 | 62/62 | 63/63 | 63/64 | 66/67 |
| Caudal de aire | Interior/Exterior (refrigeración) | Alto | $m^3/h$ | 540/1.610 | 600/1.630 | 680/1.670 | 680/1.710 | 930/2.885 |
| | Interior/Exterior (calefacción) | Alto | | 540/1.550 | 600/1.410 | 800/1.580 | 800/1.840 | 930/2.350 |
| Dimensiones netas Al x An x Pr | Interior | | mm | 245×570×570 | 245×570×570 | 245×570×570 | 245×570×570 | 245×570×570 |
| | Exterior | | mm | 541×663×290 | 541×663×290 | 542×799×290 | 542×799×290 | 632×799×290 |
| Peso neto | Interior | | kg (lbs) | 15(33) | 15(33) | 15(33) | 15(33) | 16(35) |
| | Exterior | | kg (lbs) | 23(51) | 25(55) | 32(71) | 33(73) | 38(84) |
| Diámetro de la tubería de conexión (líquido/gas) | | | pul. | 1/4-3/8 | 1/4-3/8 | 1/4-3/8 | 1/4-1/2 | 1/4-1/2 |
| Diámetro de la manguera de drenaje (D.I./D.E.) | | | mm | 25/32 | 25/32 | 25/32 | 25/32 | 25/32 |
| Longitud máxima de la tubería (precarga - adicional g/m) | | | m | 15 (15 - 20) | 15 (15 - 20) | 20 (15 - 20) | 20 (15 - 20) | 25 (20-20) |
| Diferencia máx. de altura | | | | 15 | 15 | 15 | 15 | 20 |
| Rango de funcionamiento | Refrigeración | | °CBS | -10 / 46 | -10 / 46 | -10 / 46 | -10 / 46 | -10 / 46 |
| | Calefacción | | | -15 / 24 | -15 / 24 | -15 / 24 | -15 / 24 | -15 / 24 |
| Refrigerante | Tipo (potencial de calentamiento global) | | | R32(675) | R32(675) | R32(675) | R32(675) | R32(675) |
| | Carga | | kg (CO2eq-T) | 0.6(0.405) | 0.7(0.473) | 0.85(0.574) | 0.9(0.608) | 1.25(0.844) |
| Plafón | Modelo | | | UTG-UFYF-W | UTG-UFYF-W | UTG-UFYF-W | UTG-UFYF-W | UTG-UFYF-W |
| | Dimensiones Al x An x Pr | | mm | 49x620x620 | 49x620x620 | 49x620x620 | 49x620x620 | 49x620x620 |
| | Peso | | kg(lbs) | 2.3 (5) | 2.3 (5) | 2.3 (5) | 2.3 (5) | 2.3 (5) |

## Accesorios opcionales

| | |
|---|---|
| Mando a distancia con cable (panel táctil): | 3IVF9041 |
| Mando a distancia con cable: | 3IVF9010 |
| | 3NGF9006 |
| | 3NGF9024 |
| Mando a distancia simple (sin modo de funcionamiento): | 3IVF9091 |
| Mando a distancia simple: | 3IVF9090 |
| | 3NGF9004 |
| Controlador de conmutador externo: | 3IVN9082 |
| Interfaz de LAN inalámbrica: | 3NDN9019 |
| | 3NDN9042 |
| Convertidor KNX®: | 3IVN9038 |
| | 3IVN9076 |
| Convertidor MODBUS®: | 3NDN9002 |
| | 3IVN9039 |
| Placa obturadora de salida de aire: | 3IVN9072 |
| Kit de conexión externo: | 3NDN9008 |
| Convertidor de red para 1 split (tipo de fuente de alimentación de CC): | 3NGF9004 |
| Convertidor de red para 1 split (tipo de fuente de alimentación de CA): | 3NGF9004 |
| Kit de aislamiento para alta humedad: | 3IVN9070 |
| Kit de admisión de aire fresco: | 3IVF9012 |
| Circuito integrado de entrada y salida externo: | 3IVF9038 |
| Caja de circuito integrado de entrada y salida externo: | 3NDN9010 |
| Rejilla de cassette: | 3NGF9093 |
| Filtro de iones de plata: | 3NDN9055 |

## Dimensiones

(Unidad: mm)

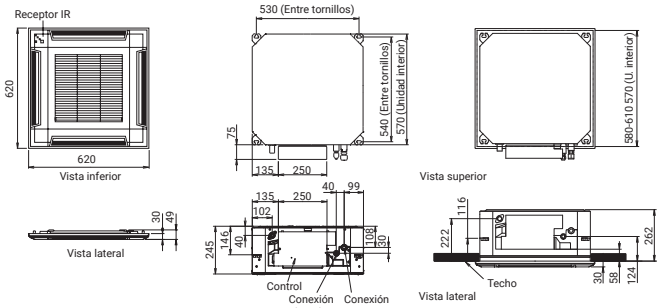


*Incluido

# Cassette 3D Airflow

## Serie ECO KA

## Diseño de flujo circular exclusivo

El tipo cassette permite que el flujo circular emita un caudal de aire grande en una dirección de 360º mediante el montaje del motor del ventilador DC de alto rendimiento, el ventilador turbo y el exclusivo diseño de lamas de caudal de aire directo.

## Control individual de las lamas

Cada lama se puede ajustar individualmente mediante el mando a distancia con cable del panel táctil para disfrutar de la comodidad de los diferentes flujos de aire direccionales según las distintas disposiciones de la sala.

* Solo panel táctil con cable RC 3IVF9041 (UTY-RNRY3/5)

Gracias a su control de lamas se evita el flujo directo de aire frío y proporciona un flujo de aire simultaneamente balanceado.

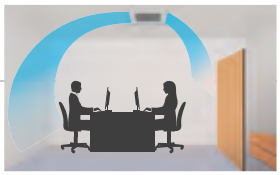

Aire acondicionado eficiente basado en las medidas del entorno.

**El detector de personas aumenta el ahorro energético**
El funcionamiento de ahorro de energía se inicia automáticamente al detectarse el movimiento de una persona. Se pueden seleccionar 2 modos de modo de funcionamiento de ahorro y modo de parada.

## Unidad exterior compacta y ligera

La unidad exterior de los modelos 45/54 se ha modificado completamente. La unidad exterior compacta y ligera facilita la instalación.

Modelo R410A

Modelo R32

## Funcionamiento a baja temperatura ambiente

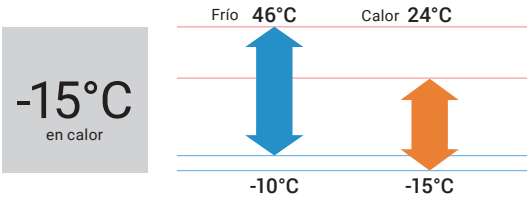


## Dos colores de panel

Puede seleccionarse según la atmósfera y/o uso de la sala.

3NGF40010
Plafón de color blanco Con mando a distancia táctil por cable

3IVF9041
Plafón de color negro

3IVF4006
Plafón de color blanco

**Modelo: AUY50-KA 3D / AUY71-KA 3D / AUY80-KA 3D / AUY100-KA 3D / AUY125-KA 3D**
**AUY140-KA 3D / ACY100T-KA 3D [trifásica] / ACY125T-KA 3D [trifásica] / ACY140T-KA 3D [trifásica]**

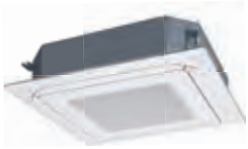
AUY50/71-KR

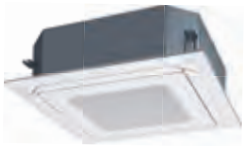
AUY80/100/125/140-KR

Control por cable táctil (3IVF9010)

AOY 50

AOY 71

AOY 80/100

AOY 125/140

## Especificaciones técnicas

| Modelo | | | | AUY50-KA 3D | AUY71-KA 3D | AUY80-KA 3D | AUY100-KA 3D | AUY125-KA 3D | AUY140-KA 3D | ACY100T-KA 3D | ACY125T-KA 3D | ACY140T-KA 3D |
|---|---|---|---|---|---|---|---|---|---|---|---|---|
| Código (Panel blanco) | | | | 3NGF88560 | 3NGF88570 | 3NGF88575 | 3NGF88580 | 3NGF88585 | 3NGF88590 | 3NGF88595 | 3NGF88600 | 3NGF 88605 |
| Código (Panel negro)* | | | | 3NGF88660 | 3NGF88670 | 3NGF88675 | 3NGF88680 | 3NGF88685 | 3NGF88690 | - | - | - |
| Fuente de alimentación | | | | Monofásico, ~230 V, 50 Hz | | | | | | Trifásico, ~400 V, 50 Hz | | |
| Capacidad | Refrigeración | | kW | 5.2(0.9-5.4) | 6.8(0.9-7.4) | 8.5(2.8-9.6) | 9.5(2.8-10.6) | 12.1(4.0-12.6) | 13.4(4.5-13.8) | 9.5(2.8-10.6) | 12.1(4.0-12.6) | 13.4(4.5-13.8) |
| | Calefacción | | | 6.0(0.9-6.3) | 7.5(0.9-8.6) | 10.0(2.7-10.8) | 10.8(2.7-12.5) | 13.5(4.2-15.0) | 15.5(4.7-16.0) | 10.8(2.7-12.5) | 13.5(4.2-15.0) | 15.5(4.7-16.0) |
| Potencia de entrada | Refrigeración/Calefacción | | kW | 1.60/1.66 | 2.12/1.97 | 2.56/2.64 | 3.06/2.58 | 4.32/3.77 | 4.87/4.86 | 3.06/2.58 | 4.32/3.77 | 4.87/4.86 |
| EER | Refrigeración | | W/W | 3.25 | 3.21 | 3.32 | 3.10 | 2.80 | 2.75 | 3.10 | 2.80 | 2.75 |
| COP | Calefacción | | | 3.61 | 3.81 | 3.79 | 4.19 | 3.58 | 3.19 | 4.19 | 3.58 | 3.19 |
| Potencia de diseño | Refrigeración/Calefacción (-10° C) | | kW | 5.2/3.8 | 6.8/5.4 | 8.5/8.0 | 9.5/8.7 | - | - | 9.5/8.7 | - | - |
| SEER | Refrigeración | | W/W | 6.2 | 6.1 | 6.1 | 6.1 | - | - | 6.1 | - | - |
| SCOP | Calefacción (media) | | | 4.1 | 4.0 | 4.0 | 4.0 | - | - | 4.0 | - | - |
| Clase de eficiencia energética | Refrigeración | | | A++ | A++ | A++ | A++ | - | - | A++ | - | - |
| | Calefacción (media) | | | A+ | A+ | A+ | A+ | - | - | A+ | - | - |
| Corriente máx. de funcionamiento | Refrigeración/Calefacción | | A | 10.1/10.1 | 12.6/12.6 | 22.5/22.5 | 22.5/22.5 | 28.1/28.1 | 28.1/28.1 | 10.5/10.5 | 13.6/13.6 | 13.6/13.6 |
| Consumo de energía anual | Refrigeración | | kWh/a | 293 | 390 | 488 | 545 | - | - | 545 | - | - |
| | Calefacción | | | 1,297 | 1,887 | 2,794 | 3,044 | - | - | 3,044 | - | - |
| Eliminación de la humedad | | | l/h | 1.5 | 2.7 | 2.5 | 3.3 | 4.5 | 5.0 | 3.3 | 4.5 | 5.0 |
| Nivel sonoro según velocidad | Interior (refrigeración) | A/M/B/SB* | dB (A) | 33/32/31/28 | 35/33/32/29 | 40/38/36/33 | 44/41/38/34 | 46/42/39/35 | 47/43/40/36 | 44/41/38/34 | 46/42/39/35 | 47/43/40/36 |
| | Interior (calefacción) | A/M/B/SB* | | 33/32/31/28 | 35/33/32/29 | 40/38/36/33 | 44/41/38/34 | 46/42/39/35 | 47/43/40/36 | 44/41/38/34 | 46/42/39/35 | 47/43/40/36 |
| | Exterior (refrigeración/calefacción) | Alto | | 51/52 | 54/55 | 53/55 | 55/55 | 58/59 | 58/61 | 55/55 | 60/60 | 61/61 |
| Nivel de potencia sonora | Interior (refrigeración/calefacción) | Alto | | 47/47 | 49/49 | 54/54 | 58/58 | 60/60 | 61/61 | 58/58 | -/- | -/- |
| | Exterior (refrigeración/calefacción) | Alto | | 63/64 | 66/67 | 68/69 | 70/70 | 72/73 | 74/75 | 70/70 | 72/73 | 74/75 |
| Caudal de aire | Interior/Exterior (refrigeración) | Alto | $m^3/h$ | 1.050/1.710 | 1.150/2.885 | 1.600/3.750 | 1.870/3.750 | 2.000/4.450 | 2.100/4.450 | 1.870/3.750 | 2.000/4.450 | 2.100/4.450 |
| | Interior/Exterior (calefacción) | Alto | | 1.050/1.840 | 1.150/2.350 | 1.600/3.750 | 1.870/3.750 | 2.000/4.450 | 2.100/4.780 | 1.870/3.750 | 2.000/4.450 | 2.100/4.780 |
| Dimensiones netas Al x An x Pr | Interior | | mm | 246×840×840 | 246×840×840 | 288×840×840 | 288×840×840 | 288×840×840 | 288×840×840 | 288×840×840 | 288×840×840 | 288×840×840 |
| | Exterior | | mm | 542×799×290 | 632×799×290 | 788×940×320 | 788×940×320 | 998×940×320 | 998×940×320 | 788×940×320 | 998×940×320 | 998×940×320 |
| Peso neto | Interior | | kg (lbs) | 23(51) | 24(53) | 26(57) | 29(64) | 29(64) | 29(64) | 29(64) | 29(64) | 29(64) |
| | Exterior | | kg (lbs) | 33(73) | 38(84) | 52(115) | 52(115) | 61(134) | 63(139) | 53(117) | 62(137) | 63(139) |
| Diámetro de la tubería de conexión (líquido/gas) | | | pul. | 1/4-1/2 | 1/4-1/2 | 3/8-5/8 | 3/8-5/8 | 3/8-5/8 | 3/8-5/8 | 3/8-5/8 | 3/8-5/8 | 3/8-5/8 |
| Diámetro de la manguera de drenaje (D.I./D.E.) | | | mm | 25/32 | 25/32 | 25/32 | 25/32 | 25/32 | 25/32 | 25/32 | 25/32 | 25/32 |
| Longitud máxima de la tubería (precarga - adicional g/m) | | | m | 20 (15 - 20) | 25 (20 - 20) | 30 (30 - 40) | 30 (30 - 40) | 30 (30 - 40) | 30 (30 - 40) | 30 (30 - 40) | 30 (30 - 40) | 30 (30 - 40) |
| Diferencia máx. de altura | | | | 15 | 20 | 30 | 30 | 30 | 30 | 30 | 30 | 30 |
| Rango de funcionamiento | Refrigeración | | °CBS | -10 / 46 | -10 / 46 | -10 / 46 | -10 / 46 | -10 / 46 | -10 / 46 | -10 / 46 | -10 / 46 | -10 / 46 |
| | Calefacción | | | -15 / 24 | -15 / 24 | -15 / 24 | -15 / 24 | -15 / 24 | -15 / 24 | -15 / 24 | -15 / 24 | -15 / 24 |
| Refrigerante | Tipo (potencial de calentamiento global) | | | R32(675) | R32(675) | R32(675) | R32(675) | R32(675) | R32(675) | R32(675) | R32(675) | R32(675) |
| | Carga | | kg (CO2eq-T) | 0.9(0.608) | 1.25(0.844) | 1.90(1.283) | 1.90(1.283) | 2.4(1.620) | 2.4(1.620) | 1.90(1.283) | 2.4(1.620) | 2.4(1.620) |
| Plafón | Dimensiones Al x An x Pr | | mm | 53×950×950 | 53×950×950 | 53×950×950 | 53×950×950 | 53×950×950 | 53×950×950 | 53×950×950 | 53×950×950 | 53×950×950 |
| | Peso | | kg(lbs) | 6.0 (13) | 6.0 (13) | 6.0 (13) | 6.0 (13) | 6.0 (13) | 6.0 (13) | 6.0 (13) | 6.0 (13) | 6.0 (13) |

*1: El kit del receptor de infrarrojos y el kit del detector de personas no se pueden conectar.

*: A=Alta / M=Media / B=Baja / SB= Súper Baja

## Accesorios opcionales

Mando a distancia con cable (panel táctil): 3IVF9010
Mando a distancia con cable: 3NGF9006
3NGF9024
3IVF9091

Mando a distancia simple (sin modo de funcionamiento): 3IVF9090
Mando a distancia simple: 3NGF9004
3NDN9007

Kit de detector de personas: 3IVN9091
Controlador de conmutador externo: 3IVN9082
Kit de conexión externo: 3NDN0010

Interfaz de LAN inalámbrica: 3NDN9019
3NDN9042
Convertidor KNX®: 3NDN9010
Convertidor MODBUS®: 3NDN9002
Circuito integrado de entrada y salida externo: 3NDN9006
Caja de circuito integrado de entrada y salida externo: 3NDN9005
Kit de aislamiento para alta humedad: 3IVN9068
Kit de admisión de aire fresco: 3NGF9018

Rejilla de cassette: 3NGF4011
3NGF40010
3IVF4006
Placa obturadora de salida de aire: 3IVN9071
Convertidor de red para 1 split (tipo de fuente de alimentación de CC): 3IVN9048
Convertidor de red para 1 split (tipo de fuente de alimentación de CA): 3IVN9047
Interfaz MODBUS®: 3IVN9039
Interfaz KNX®: 3IVN9038
(Unidad exterior 30/36/45/54)
Kit de conexión externo: 3NGF9023
Filtro de iones de plata: 3NDN9056

## Dimensiones

(Unidad: mm)

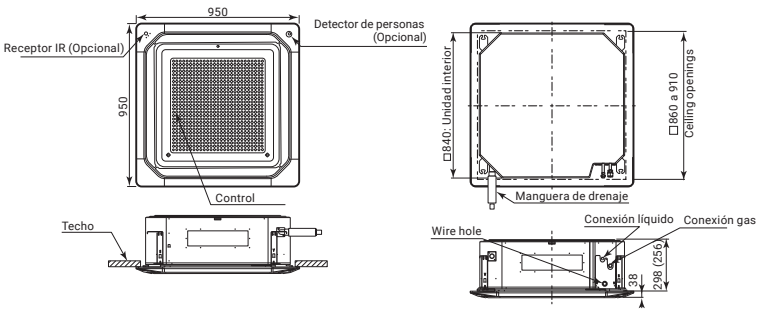

# Conducto Slim

## Serie ECO KA

## Diseño de altura reducida

Las reducidas dimensiones de estas unidades (solo 198 mm de altura) permiten su colocación en espacios reducidos. Incluyen la bomba de drenaje de serie.

## Unidad exterior compacta y ligera

La unidad de exterior compacta y ligera amplía la gama de posibles opciones de ubicación de la instalación. Además, gracias a los compresores y ventiladores DC Inverter permiten un alto rendimiento con un menor consumo.

## Presión estática 0 - 90 Pa

Los equipos cuentan con un gran rango de presión estática disponible. Gracias al motor DC se pueden regular por el mando la presión disponible desde 0 hasta 90 Pa (10 niveles de selección).

Motor DC con rango de presión estática
0 - 90 Pa

## Nuevo kit difusor de aire automático (opcional)

Incluye rejilla lisa de difusión y direccionamiento de aire, lo que proporciona confort dentro de la estancia. Permite direccionar las lamas hacia abajo obteniendo una climatización mas rápida y efectiva en modo calefacción.

## Funcionamiento a baja temperatura ambiente

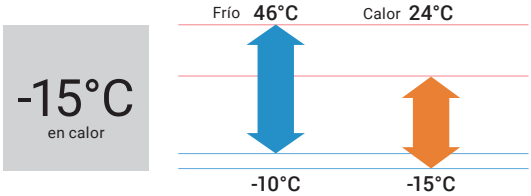

**Modelo: ACY25-KA / ACY35-KA / ACY40-KA / ACY50-KA**

ACY 25/35/40

ACY 50

Control por cable (3IVF9010)

AOY 25/35/40

AOY 50

## Especificaciones técnicas

| Modelo | | | | ACY25-KA | ACY35-KA | ACY40-KA | ACY50-KA |
|---|---|---|---|---|---|---|---|
| Código control por cable | | | | 3NGF89110 | 3NGF89115 | 3NGF89120 | 3NGF89125 |
| Fuente de alimentación | | | | Monofásico, ~230 V, 50 Hz | | | |
| Capacidad | Refrigeración | | kW | 2.5(0.9-2.7) | 3.5(0.9-3.7) | 4.3(0.9-4.5) | 5.2(0.9-5.4) |
| | Calefacción | | | 3.2(0.9-3.9) | 4.1(0.9-4.4) | 5.0(0.9-5.3) | 6.0(0.9-6.3) |
| Potencia de entrada | Refrigeración/Calefacción | | kW | 0.69/0.88 | 1.09/1.17 | 1.37/1.42 | 1.66/1.71 |
| EER | Refrigeración | | W/W | 3.62 | 3.21 | 3.14 | 3.13 |
| COP | Calefacción | | | 3.64 | 3.50 | 3.52 | 3.51 |
| Potencia de diseño | Refrigeración/Calefacción (-10° C) | | kW | 2.5/2.3 | 3.5/2.8 | 4.3/3.2 | 5.2/3.8 |
| SEER | Refrigeración | | W/W | 5.9 | 5.8 | 5.6 | 5.8 |
| SCOP | Calefacción (media) | | | 3.8 | 3.8 | 3.8 | 3.8 |
| Clase de eficiencia energética | Refrigeración | | | A+ | A+ | A+ | A+ |
| | Calefacción (media) | | | A | A | A | A |
| Corriente máx. de funcionamiento | Refrigeración/Calefacción | | A | 6.9/6.9 | 7.7/7.7 | 9.2/9.2 | 10.1/10.1 |
| Consumo de energía anual | Refrigeración | | kWh/a | 148 | 211 | 269 | 313 |
| | Calefacción | | | 847 | 1,031 | 1,177 | 1,398 |
| Eliminación de la humedad | | | l/h | 0.7 | 1.3 | 1.5 | 2.0 |
| Nivel sonoro según velocidad | Interior (refrigeración) | A/M/B/SB* | dB (A) | 28/27/26/25 | 29/28/26/25 | 32/30/28/26 | 32/30/29/27 |
| | Interior (calefacción) | A/M/B/SB* | | 28/26/25/24 | 29/28/26/24 | 32/30/28/25 | 32/30/29/27 |
| | Exterior (refrigeración/calefacción) | Alto | | 47/48 | 49/50 | 50/51 | 51/52 |
| Nivel de potencia sonora | Interior (refrigeración/calefacción) | Alto | | 57/57 | 58/58 | 60/60 | 58/58 |
| | Exterior (refrigeración/calefacción) | Alto | | 60/60 | 62/62 | 63/63 | 63/64 |
| Caudal de aire | Interior/Exterior (refrigeración) | Alto | $m^3/h$ | 600/1.610 | 650/1.630 | 800/1.670 | 940/1.710 |
| | Interior/Exterior (calefacción) | Alto | | 600/1.550 | 650/1.410 | 800/1.580 | 940/1.840 |
| Rango presión estática (estándar) | | | Pa | 0 - 90 (25) | 0 - 90 (25) | 0 - 90 (25) | 0 - 90 (25) |
| Dimensiones netas Al x An x Pr | Interior | | mm | 198×700×620 | 198×700×620 | 198×700×620 | 198×900×620 |
| | Exterior | | mm | 541×663×290 | 541×663×290 | 542×799×290 | 542×799×290 |
| Peso neto | Interior | | kg (lbs) | 17(37) | 17(37) | 17(37) | 20(44) |
| | Exterior | | kg (lbs) | 23(51) | 25(55) | 32(71) | 33(73) |
| Diámetro de la tubería de conexión (líquido/gas) | | | pul. | 1/4-3/8 | 1/4-3/8 | 1/4-3/8 | 1/4-1/2 |
| Diámetro de la manguera de drenaje (D.I./D.E.) | | | mm | 25/32 | 25/32 | 25/32 | 25/32 |
| Longitud máxima de la tubería (precarga - adicional g/m) | | | m | 15 (15 - 20) | 15 (15 - 20) | 20 (15 - 20) | 20 (15 - 20) |
| Diferencia máx. de altura | | | | 15 | 15 | 15 | 15 |
| Rango de funcionamiento | Refrigeración | | °CBS | -10 / 46 | -10 / 46 | -10 / 46 | -10 / 46 |
| | Calefacción | | | -15 / 24 | -15 / 24 | -15 / 24 | -15 / 24 |
| Refrigerante | Tipo (potencial de calentamiento global) | | | R32(675) | R32(675) | R32(675) | R32(675) |
| | Carga | | kg (CO2eq-T) | 0.6(0.405) | 0.7(0.473) | 0.85(0.574) | 0.9(0.608) |

*: A=Alta / M=Media / B=Baja / SB= Súper Baja

## Accesorios opcionales

Mando a distancia con cable (panel táctil): 3IVF9041
Mando a distancia con cable: 3NGF9006
3NGF9024

Mando a distancia simple (sin modo de funcionamiento): 3IVF90901
Mando a distancia simple: 3NGF9004

Controlador de conmutador externo: 3IVN9082
Interfaz de LAN inalámbrica: 3NDN9019
3NDN9042
Convertidor KNX®: 3IVN9076
Convertidor MODBUS®: 3NDN9002
Sonda temperatura remota: 3NGF9017
Interfaz MODBUS®: 3IVN9039
Interfaz KNX®: 3IVN9038

Convertidor de red para 1 split (tipo de fuente de alimentación de CC): 3IVN9048
Convertidor de red para 1 split (tipo de fuente de alimentación de CA): 3IVN9047
Kit de admisión de aire fresco: 3IVF9012
Kit de rejilla de lamas automáticas: 3IVN9019 (25-40)
3IVN9020 (71)
Unidad receptora de infrarrojos: 3NGF9021
Kit de conexión externo: 3NDN9008
Filtro de iones de plata: 3NDN9046 (25-40)
3NDN9047 (50)

## Dimensiones

(Unidad: mm)

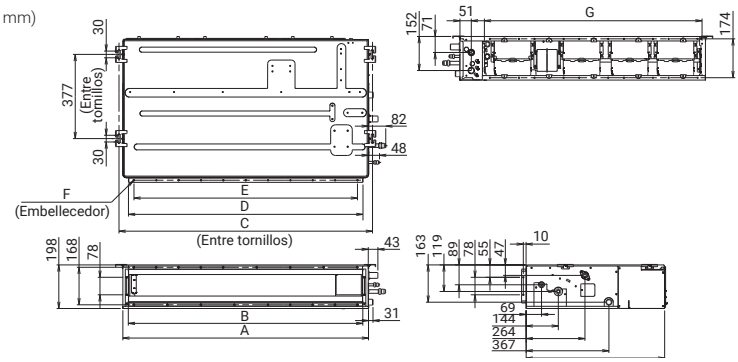


| | ACY25/35/40-KL | ACY50-KL |
|---|---|---|
| A | 700 | 900 |
| B | 650 | 850 |
| C | 734 | 934 |
| P | 650 | 850 |
| E | P100x6= 600 | P100x8= 800 |
| F | 18xØ5 | 22xØ5 |
| G | 574 | 774 |

# Conducto Media Presión

## Serie ECO KA

(125)

## Diseño compacto

### Unidad interior

El diseño compacto de la unidad interior facilita el servicio y mantenimiento gracias al fácil acceso a la caja de conexiones, situada en el lateral de la unidad.

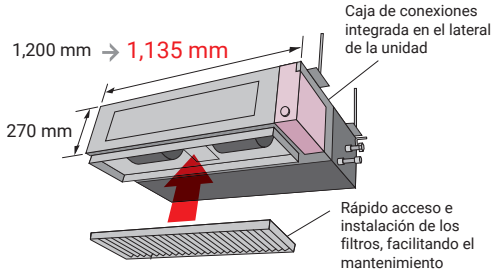


### Unidad exterior

La unidad exterior del modelo 45 se ha modificado completamente, obteniendo una unidad exterior compacta y ligera de un solo ventilador que facilita la instalación en cualquier lugar.

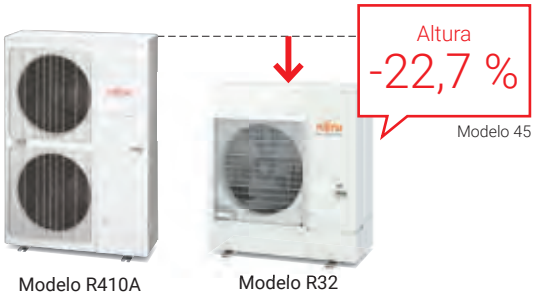


## Mantenimiento sencillo

Los equipos cuentan con una mejora estructural que se consigue gracias al nuevo panel inferior separado en dos piezas, delantera y trasera; además de la carcasa interna del ventilador que también se fabrica en dos piezas, es decir, superior e inferior. Permite realizar fácilmente el mantenimiento del motor y el ventilador retirando el panel trasero y la parte inferior de la carcasa, dejando el chasis principal instalado.

**En el caso de succión trasera:**

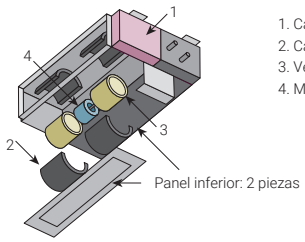


1. Caja de control
2. Carcasa del ventilador
3. Ventilador
4. Motor

## Tubería de drenaje de dos direcciones

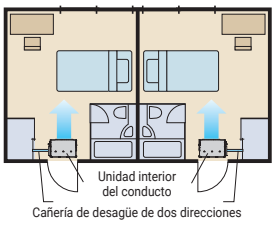


## Funcionamiento a baja temperatura ambiente de toda clase

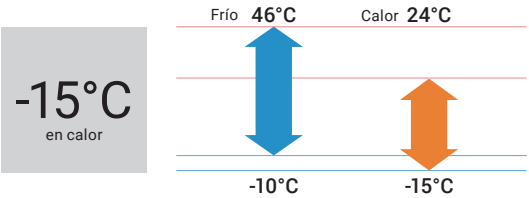

**Modelo: ACY71-KA / ACY80-KA / ACY100-KA / ACY125-KA / ACY100T-KA [trifásico]**
**ACY125T-KA [trifásico]**

Control por cable
(3IVF9010)

AOY 70

AOY 80/100

AOY 125

## Especificaciones técnicas

| Modelo | | | | ACY71-KA | ACY80-KA | ACY100-KA | ACY125-KA | ACY100T-KA | ACY125T-KA |
|---|---|---|---|---|---|---|---|---|---|
| Código control por cable | | | | 3NGF89135 | 3NGF89140 | 3NGF89145 | 3NGF89150 | 3NGF89200 | 3NGF89205 |
| Fuente de alimentación | | | | Monofásico, ~230 V, 50 Hz | | | | Trifásico, ~400 V, 50 Hz | |
| Capacidad | Refrigeración | | kW | 6.8(0.9-7.4) | 8.5(2.8-9.6) | 9.5(2.8-10.6) | 12.1(4.0-12.6) | 9.5(2.8-10.6) | 12.1(4.0-12.6) |
| | Calefacción | | | 7.5(0.9-8.6) | 10.0(2.7-10.8) | 10.8(2.7-12.5) | 13.5(4.2-15.0) | 10.8(2.7-12.5) | 13.5(4.2-15.0) |
| Potencia de entrada | Refrigeración/Calefacción | | kW | 2.19/2.00 | 2.78/2.77 | 3.13/3.03 | 4.84/4.18 | 3.13/3.03 | 4.84/4.18 |
| EER | Refrigeración | | W/W | 3.11 | 3.06 | 3.04 | 2.50 | 3.04 | 2.50 |
| COP | Calefacción | | | 3.75 | 3.61 | 3.56 | 3.23 | 3.56 | 3.23 |
| Potencia de diseño | Refrigeración/Calefacción (-10° C) | | kW | 6.8/5.4 | 8.5/8.0 | 9.5/8.7 | - | 9.5/8.7 | - |
| SEER | Refrigeración | | W/W | 5.9 | 5.8 | 5.6 | - | 5.6 | - |
| SCOP | Calefacción (media) | | | 3.9 | 3.9 | 3.9 | - | 3.9 | - |
| Clase de eficiencia energética | Refrigeración | | | A+ | A+ | A+ | - | A+ | - |
| | Calefacción (media) | | | A | A | A | - | A | - |
| Corriente máx. de funcionamiento | Refrigeración/Calefacción | | A | 12.6/12.6 | 22.5/22.5 | 22.5/22.5 | 28.1/28.1 | 10.5/10.5 | 13.6/13.6 |
| Consumo de energía anual | Refrigeración | | kWh/a | 403 | 513 | 594 | - | 594 | - |
| | Calefacción | | | 1,935 | 2,871 | 3,122 | - | 3,122 | - |
| Eliminación de la humedad | | | l/h | 2.5 | 2.5 | 3.0 | 4.0 | 3.0 | 4.0 |
| Nivel sonoro según velocidad | Interior (refrigeración) | A/M/B/SB* | dB (A) | 31/29/27/25 | 39/35/30/26 | 39/35/30/26 | 42/38/32/28 | 39/35/30/26 | 42/38/32/28 |
| | Interior (calefacción) | A/M/B/SB* | | 31/29/27/25 | 42/35/30/26 | 42/35/30/26 | 42/38/32/28 | 42/35/30/26 | 42/38/32/28 |
| | Exterior (refrigeración/calefacción) | Alto | | 54/55 | 53/55 | 55/55 | 58/59 | 55/55 | 58/59 |
| Nivel de potencia sonora | Interior (refrigeración/calefacción) | Alto | | 60/62 | 65/69 | 65/70 | 68/70 | 65/70 | 68/70 |
| | Exterior (refrigeración/calefacción) | Alto | | 66/67 | 68/69 | 70/70 | 72/73 | 70/70 | 72/73 |
| Caudal de aire | Interior/Exterior (refrigeración) | Alto | $m^3/h$ | 1.100/2.885 | 1.900/3.750 | 1.900/3.750 | 2.100/4.450 | 1.900/3.750 | 2.100/4.450 |
| | Interior/Exterior (calefacción) | Alto | | 1.100/2.350 | 2.100/3.750 | 2.100/3.750 | 2.100/4.450 | 2.100/3.750 | 2.100/4.450 |
| Rango presión estática (estándar) | | | Pa | 30 - 150 (35) | 30 - 150 (47) | 30 - 150 (47) | 30 - 150 (60) | 30 - 150 (47) | 30 - 150 (60) |
| Dimensiones netas Al x An x Pr | Interior | | mm | 270×1,135×700 | 270×1,135×700 | 270×1,135×700 | 270×1,135×700 | 270×1,135×700 | 270×1,135×700 |
| | Exterior | | mm | 632×799×290 | 788×940×320 | 788×940×320 | 998×940×320 | 788×940×320 | 998×940× 320 |
| Peso neto | Interior | | kg (lbs) | 35(77) | 38(84) | 38(84) | 39(86) | 38(84) | 39(86) |
| | Exterior | | kg (lbs) | 38(84) | 52(115) | 52(115) | 61(134) | 53(117) | 62(137) |
| Diámetro de la tubería de conexión (líquido/gas) | | | pul. | 1/4-1/2 | 3/8-5/8 | 3/8-5/8 | 3/8-5/8 | 3/8-5/8 | 3/8-5/8 |
| Diámetro de la manguera de drenaje (D.I./D.E.) | | | mm | 25/32 | 25/32 | 25/32 | 25/32 | 35.7/38.1 | 35.7/38.1 |
| Longitud máxima de la tubería (precarga - adicional g/m) | | | m | 25 (20 - 20) | 30 (30 - 40) | 30 (30 - 40) | 30 (30 - 40) | 30 (30 - 40) | 30 (30 - 40) |
| Diferencia máx. de altura | | | | 20 | 30 | 30 | 30 | 30 | 30 |
| Rango de funcionamiento | Refrigeración | | °CBS | -10 / 46 | -10 / 46 | -10 / 46 | -10 / 46 | -10 / 46 | -10 / 46 |
| | Calefacción | | | -15 / 24 | -15 / 24 | -15 / 24 | -15 / 24 | -15 / 24 | -15 / 24 |
| Refrigerante | Tipo (potencial de calentamiento global) | | | R32(675) | R32(675) | R32(675) | R32(675) | R32(675) | R32(675) |
| | Carga | | kg (CO2eq-T) | 1.25(0.844) | 1.90(1.283) | 1.90(1.283) | 2.4(1.620) | 1.9(1.283) | 2.4(1.620) |

*: A=Alta / M=Media / B=Baja / SB= Súper Baja

## Accesorios opcionales

Mando a distancia con cable (panel táctil): 3IVF9041
Mando a distancia con cable: 3NGF9006
3NGF9024

Mando a distancia simple
(sin modo de funcionamiento): 3IVF9091
Mando a distancia simple: 3NGF9004

Unidad receptora de infrarrojos: 3NGF9021
Controlador de conmutador externo: 3IVN9082
Interfaz de LAN inalámbrica: 3NDN9019
3NDN9042

Convertidor KNX®: 3NDN0010
Convertidor MODBUS®: 3IVN9076
3NDN9002

Embocadura (redonda): 3IVN9074
Embocadura (cuadrada): 3IVN9066
Interfaz MODBUS®: 3IVN9039
Interfaz KNX®: 3IVN9038

Convertidor de red para 1 split
(tipo de fuente de alimentación de CC): 3IVN9048
Convertidor de red para 1 split
(tipo de fuente de alimentación de CA): 3IVN9047
Sonda temperatura remota: 3NGF9017
Kit de conexión externo: 3NDN9008
Unidad de bomba de drenaje: 3NGG9521
Filtro de larga duración: 3IVN9067

(Unidad exterior 30/36/45/54)
Kit de conexión externo: 3NGF9023
Filtro de iones de plata: 3NDN9052

## Dimensiones

(Unidad: mm)

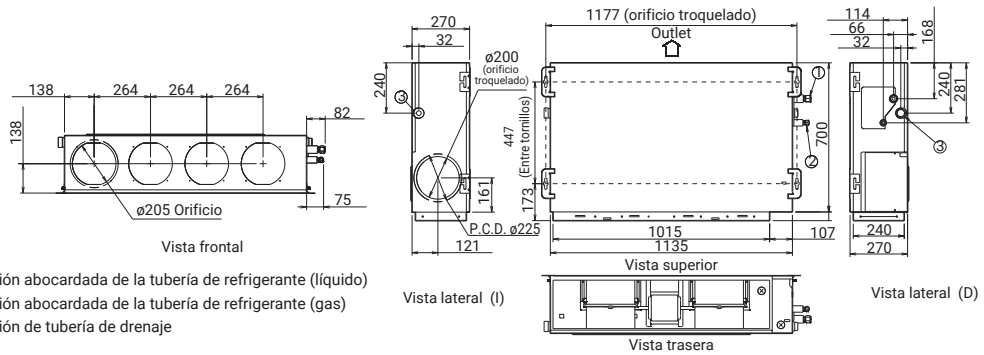


① Conexión abocardada de la tubería de refrigerante (líquido)
② Conexión abocardada de la tubería de refrigerante (gas)
③ Conexión de tubería de drenaje

# Techo

## Serie ECO KA

REFRIGERANT R32

ALL DC

Economy | Return | Auto Changeover | Up/Down | Adjust | Restart | Duct | Auto OFF | Weekly | Filter | On/Off

## Diseño elegante y ligero

La expresión tridimensional, ligera y elegante, compuesta de superficies curvas, aporta confort y bienestar.

## Instalación flexible

La manguera de drenaje y las tuberías se pueden ajustar en la carcasa y extraer de forma flexible en las direcciones derecha, izquierda, lateral e inferior.

## Instalación sencilla

La unidad interior se puede instalar fácilmente bajo el techo gracias al nuevo diseño de montaje.

**1.** Ajuste los soportes de montaje

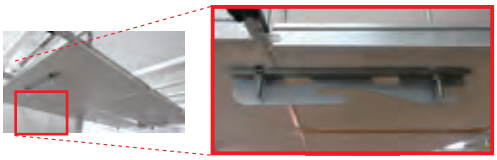

**2.** Sujete el techo y fíjelo a los soportes de montaje

**3.** Coloque los tornillos

## Mantenimiento sencillo

El panel frontal se puede abrir sin necesidad de retirarlo, para un mantenimiento seguro y rápido.

La bandeja de drenaje puede extraerse fácilmente para su limpieza.

Se puede acceder fácilmente a los componentes de la caja de conexiones desde el lateral.

**Modelo: ABY50-KA / ABY71-KA / ABY80-KA / ABY100-KA / ABY125-KA**
**ABY100T-KA [trifásico] / ABY125T-KA [trifásico]**

ABY 50

ABY 71/80

ABY 100/125/140

Control por cable (3IVF9010)

AOY 50 AOY 71 AOY 80/100 AOY 125/140

## Especificaciones técnicas

| Modelo | | | | ABY50-KA | ABY71-KA | ABY80-KA | ABY100-KA | ABY125-KA | ABY100T-KA | ABY125T-KA |
|---|---|---|---|---|---|---|---|---|---|---|
| Código control por cable | | | | 3NGF83075 | 3NGF83085 | 3NGF83090 | 3NGF83095 | 3NGF83100 | 3NGF83105 | 3NGF83110 |
| Fuente de alimentación | | | | Monofásico, ~230 V, 50 Hz | | | | | Trifásico, ~400 V, 50 Hz | |
| Capacidad | Refrigeración | | kW | 5,2(0,9-5,4) | 6,8(0,9-7,4) | 8,5(2,8-9,6) | 9,5(2,8-10,6) | 12,1(4,0-12,6) | 9,5(2,8-10,6) | 12,1(4,0-12,6) |
| | Calefacción | | | 6,0(0,9-6,3) | 7,5(0,9-8,6) | 10,0(2,7-10,8) | 10,8(2,7-12,5) | 13,5(4,2-15,0) | 10,8(2,7-12,5) | 13,5(4,2-15,0) |
| Potencia de entrada | Refrigeración/Calefacción | | kW | 1,66/1,71 | 2,19/2,00 | 2,78/2,86 | 3,13/3,03 | 4,84/4,18 | 3,13/3,03 | 4,84/4,18 |
| EER | Refrigeración | | W/W | 3,13 | 3,11 | 3,06 | 3,04 | 2,50 | 3,04 | 2,50 |
| COP | Calefacción | | | 3,51 | 3,75 | 3,5 | 3,56 | 3,23 | 3,56 | 3,23 |
| Potencia de diseño | Refrigeración/Calefacción (-10° C) | | kW | 5,2/3,8 | 6,8/5,4 | 8,5/8,0 | 9,5/8,7 | - | 9,5/8,7 | - |
| SEER | Refrigeración | | W/W | 5,8 | 6,0 | 5,8 | 5,6 | - | 5,6 | - |
| SCOP | Calefacción (media) | | | 3,8 | 3,9 | 3,9 | 3,9 | - | 3,9 | - |
| Clase de eficiencia energética | Refrigeración | | | A+ | A+ | A+ | A+ | - | A+ | - |
| | Calefacción (media) | | | A | A | A | A | - | A | - |
| Corriente máx. de funcionamiento | Refrigeración/Calefacción | | A | 10,1/10,1 | 12,6/12,6 | 22,5/22,5 | 22,5/22,5 | 28,1/28,1 | 10,5/10,5 | 13,6/13,6 |
| Consumo de energía anual | Refrigeración | | kWh/a | 538 | 679 | 512 | 594 | - | 594 | - |
| | Calefacción | | | 1,398 | 1,935 | 2,871 | 3,117 | - | 3,117 | - |
| Eliminación de la humedad | | | l/h | 2,0 | 2,2 | 3,0 | 2,6 | 4,5 | 2,6 | 4,5 |
| Nivel sonoro según velocidad | Interior (refrigeración) | A/M/B/SB* | dB (A) | 38/36/33/31 | 41/36/32/29 | 45/40/35/32 | 44/40/37/32 | 45/41/39/34 | 44/40/37/32 | 45/41/39/34 |
| | Interior (calefacción) | A/M/B/SB* | | 38/36/33/31 | 41/36/32/29 | 45/40/35/32 | 44/40/37/32 | 45/41/39/34 | 44/40/37/32 | 45/41/39/34 |
| | Exterior (refrigeración/calefacción) | Alto | | 51/52 | 54/55 | 53/55 | 55/55 | 58/59 | 55/55 | 58/59 |
| Nivel de potencia sonora | Interior (refrigeración/calefacción) | Alto | | 53/53 | 56/56 | 60/60 | 59/59 | 60/60 | 59/59 | 60/60 |
| | Exterior (refrigeración/calefacción) | Alto | | 63/64 | 66/67 | 68/69 | 70/70 | 72/73 | 70/70 | 72/73 |
| Caudal de aire | Interior/Exterior (refrigeración) | Alto | $m^3/h$ | 840/1.710 | 1.230/2.885 | 1.400/3.750 | 1.850/3.750 | 1.900/4.450 | 1.850/3.750 | 1.900/4.450 |
| | Interior/Exterior (calefacción) | Alto | | 840/1.840 | 1.230/2.350 | 1.400/3.750 | 1.800/3.750 | 1.850/4.450 | 1.800/3.750 | 1.850/4.450 |
| Dimensiones netas Al x An x Pr | Interior | | mm | 235 x 1,080 x 705 | 235 x 1,390 x 705 | 235 x 1,390 x 705 | 235 x 1,700 x 705 | 235 x 1,700 x 705 | 235 x 1,700 x 705 | 235 x 1,700 x 705 |
| | Exterior | | mm | 542 x 799 x 290 | 632 x 799 x 290 | 788 x 940 x 320 | 788 x 940 x 320 | 988 x 940 x 320 | 788 x 940 x 320 | 998 x 940 x 320 |
| Peso neto | Interior | | kg (lbs) | 24(53) | 31(68) | 31(68) | 38(84) | 38(84) | 38(84) | 38(84) |
| | Exterior | | kg (lbs) | 33(73) | 38(84) | 52(115) | 52(115) | 61(134) | 53(117) | 62(137) |
| Diámetro de la tubería de conexión (líquido/gas) | | | pulg. | 1/4-1/2 | 1/4-1/2 | 3/8-5/8 | 3/8-5/8 | 3/8-5/8 | 3/8-5/8 | 3/8-5/8 |
| Diámetro de la manguera de drenaje (D.I./D.E.) | | | mm | 25/32 | 25/32 | 25/32 | 25/32 | 25/32 | 25/32 | 25/32 |
| Longitud máxima de la tubería (precarga - adicional g/m) | | | m | 20(15) | 25(20) | 30(30) | 30(30) | 30(30) | 30(30) | 30(30) |
| Diferencia máx. de altura | | | | 15 | 20 | 30 | 30 | 30 | 30 | 30 |
| Rango de funcionamiento | Refrigeración | | °CBS | -10 / 46 | -10 / 46 | -10 / 46 | -10 / 46 | -10 / 46 | -10 / 46 | -10 / 46 |
| | Calefacción | | | -15 / 24 | -15 / 24 | -15 / 24 | -15 / 24 | -15 / 24 | -15 / 24 | -15 / 24 |
| Refrigerante | Tipo (potencial de calentamiento global) | | | R32(675) | R32(675) | R32(675) | R32(675) | R32(675) | R32(675) | R32(675) |
| | Carga | | kg (CO2eq-T) | 0,9(0,608) | 1,25(0,844) | 1,90(1,283) | 1,90(1,283) | 2,40(1,620) | 1,90(1,283) | 2,40(1,620) |

*: A=Alta / M=Media / B=Baja / SB= Súper Baja

## Accesorios opcionales

Mando a distancia con cable (panel táctil): 3IVF9041
Mando a distancia simple (sin modo de funcionamiento): 3IVF9091
Mando a distancia simple: 3IVF9090
Controlador de conmutador externo: 3IVN9082
Circuito integrado de entrada y salida externo: 3NDN9012
Caja de circuito integrado de entrada y salida externo: 3NDN9010

Kit de conexión externo: 3NDN9008
Interfaz de LAN inalámbrica: 3NDN9019
3NDN9042
Convertidor MODBUS®: 3NDN9002
Convertidor KNX®: 3IVN9076
Unidad de bomba de drenaje: 3NDN9026
Unidad receptora de infrarrojos: 3NDN9027

Convertidor de red para 1 split (tipo de fuente de alimentación de CC): 3IVN9048
Convertidor de red para 1 split (tipo de fuente de alimentación de CA): 3IVN9047
(Unidad exterior 30/36/45/54)
Kit de conexión externo: 3NGF9023

## Dimensiones

(Unidad: mm)

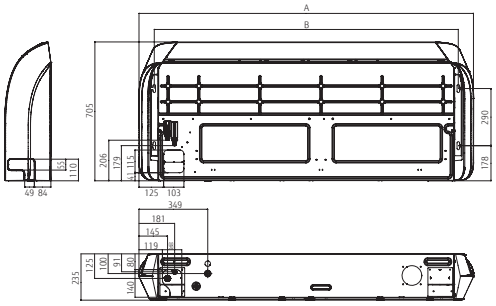


| | ABY 50 | ABY 71/80 | ABY 100/125/140 |
|---|---|---|---|
| A | 1.080 | 1.390 | 1700 |
| B | 923 | 1.233 | 1.543 |

# Resumen de características

| Tipo | | Cassette | | Conducto |
|---|---|---|---|---|
| | | Compact 4 vías | Circular 3D Airflow | Slim (con bomba de drenaje) |
| | | | | |
| Modelo | | AUY 25/35/40/50/71-KV | AUY 25/35/40/50/71/80 /100/125-KR | ACY 25/35/40/50-KL |
| | | R32 | R32 | R32 |
| Ahorro energético | Ventiladores laterales dobles | | | |
| | Detector de personas - Ahorro | | | |
| | Detector de personas - Ahorro y detención | | ○ | |
| | Modo económico | ● | ● | ● |
| | Limitación del punto de ajuste de temperatura ambiente | ○ | ● | ○ |
| | Retorno automático de temperatura de consigna | ● | ● | ● |
| Confort | Calentamiento potente | | | |
| | Difusor de potencia | | | |
| | Funcionamiento de la sala de servidores | | | |
| | Modo potente | | | |
| | Funcionamiento de CALOR a 10 °C. | ● | ○ | ○ |
| | Modo de bajo nivel de ruido | | ○ (125/140) | |
| | Cambio automático | ● | ● | ● |
| | Lamas de oscilación vertical | ● | ● | ○ |
| | Doble oscilación automática | | | |
| | Velocidad automática del ventilador | ● | ● | ● |
| | Reinicio automático | ● | ● | ● |
| | Conducto de aire fresco conectable | | ● | |
| | Kit de admisión de aire fresco: | ○ | ○ | ○ |
| | Conducto de distribución conectable | | ● | |
| | Control individual de la dirección del caudal de aire | | ● | |
| Comodidad | Programador de apagado automático | ● | ● | ● |
| | Programador de sueño | ● | ○ | ○ |
| | Programador de programas | ● | ○ | ○ |
| | Programador semanal | ● | ● | ● |
| | Programador semanal + SETBACK | ○ | | ● |
| | Señal de filtro | ● | ● | ● |
| | Salida de error externa | | ○ | |
| | Entrada ON/OFF externa | ● | ● | ● |
| | Interfaz de LAN inalámbrica | ○ | ○ | ○ |
| Limpieza | Limpieza de aire - plasma | | | |
| | Limpieza automática del filtro | | | |
| | Filtro de desodorización de iones | | | |
| | Filtro Apple-catechin | | | |
| | Filtro de larga duración | | | |
| | Panel lavable | | | |
| Instalación | Ajuste automático del caudal de aire | | | |
| | Bomba de drenaje de serie | ● | ● | ● |
| | Blue Fin | | ● (80/100/125/140) | |

| Conducto | | | | Techo |
|---|---|---|---|---|
| Alta Presión | Media Presión (Estándar) | Alta Capacidad | Alta Capacidad | |
| | | |  | |
| ACY 35/40/50/71/80 /100/125/140-KH | ACY 71/80 /100/125-KM | ACY 125/140-KR | ACY 200/250 LHTA | AGY 50/63/71/80 /100/125/140-KR |
| R32 | R32 | R32 | R410A | R32 |
| | | | | |
| | | | | |
| | | | | |
| ● | ● | ● | ● | ● |
| ● | ○ | ○ | ● | ○ |
| ● | ● | ● | ● | ● |
| | | | | |
| | | | | |
| | | | | |
| | | | | |
| ○ | ○ | | ○ | ○ |
| ○ (125/140) | ○ (100/125) | ○ | ○ | ○ |
| ● | ● | ● | ● | ● |
| | | | | ● |
| | | | | |
| ● | ● | ● | ● | ● |
| ● | ● | ● | ● | ● |
| ● | ● | | | ● |
| ○ | ○ | ○ | ○ | ○ |
| | ● | | | |
| | | | | |
| ● | ● | ● | ● | ● |
| ○ | ○ | | ○ | ○ |
| ○ | ○ | | ○ | ○ |
| ● | ● | ● | ● | ● |
| | ● | ● | | |
| ● | ● | ● | ● | ● |
| ○ | | | ○ | ○ |
| ● | ● | ● | ● | ● |
| ○ | ○ | ○ | ○ | ○ |
| | | | | |
| | | | | |
| | | | | |
| | | | | |
| ○ | ○ | | ○ | |
| | | | | |
| ● | | | ● | |
| ● | ○ | | ○ | ○ |
| ● (30/36/45/54) | ● (45) | ● | ● | |

○ : Funcionalidad opcional

# Tabla de compatibilidades WIFI

## Gama residencial

| | | Módulos FGL | | | | | Módulos Intesis | |
|---|---|---|---|---|---|---|---|---|
| | | | Recomendados | | Otros compatibles | | Recomendados | Otros comp. |
| Modelo | Capacidades | WiFi incluido | 3IVN9133 (UTY-TFSXF2/3) | 3IVF9039 (UTY-TFSXW1) | 3IVF9039 (UTY-TFSXW1) | 3NDN9019 (UTY-TFSXZ1) | 3NDN9042 (FJ-AC-WIFI-1) | 3NDN0012 (IS-IR-WIFI-1) |
| **NOCRIA** | 25/35 | ● | | | | | | ○ |
|  **KG** | 20/25/35/40 | | ○ (Solo KGTE) | ○ | | ○ | ○ | ○ |
| **KE** | 20/25/35/40 | | ○ | | ○ | ○ | ○ | ○ |
|  **KM** | 20/25/35/40 | | ○ (Solo KMCE) | ○ | | ○ | ○ | ○ |
| **KM LARGE** | 50/71/80/100 | | ○ | | ○ | ○ | ○ | ○ |
|  **KP** | 25/35 | | ○ | | ○ | ○ | ○ | ○ |
| **APP** | | FGLAir | FGLAir | FGLAir | FGLAir | FGLAir | Intesis AC Cloud | Intesis AC Cloud |
| **Compatibilidad Home Assistants** | Google home | ✖ | ✖ | ✖ | ✖ | ✖ | ✓ | ✓ |
| | Alexa | ✖ | ✖ | ✖ | ✖ | ✖ | ✓ | ✓ |
| | Apple homepod | ✖ | ✖ | ✖ | ✖ | ✖ | ✓ | ✓ |

## Gama comercial

| | | Módulos FGL | | | Módulos Intesis | | |
|---|---|---|---|---|---|---|---|
| | | Recomendados | Otros compatibles | | Recomendados | Otros compatibles | |
| Modelo | Capacidades | 3NDN9019 (UTY-TFSXZ1) | 3IVF9039 (UTY-TFSXW1) | 3NDN9018 (UTY-TFNXZ1) | 3NDN9042 (FJ-AC-WIFI-1) | 3NDN0012 (IS-IR-WIFI-1) | 3NDN0015 (INWFIFGL001R000) |
| **Cassette Compacto KV/KA** | 25/35/40/50/ 63/71 | ○ | ○ | ○ | ○ | ○ | ○ |
| **Cassette 3D Airflow KR/KA** | 50/71/80/100/ 125/140 | ○ | ○ | ○ | ○ | ○ (Con UTY-LBTYC) | ○ |
| **Conducto Media presión KM/KA** | 63/71/80/ 100/125 | ○ | ○ | ○ | ○ | ○ (Con UTY-LBTYM) | ○ |
| **Conducto Slim KL/KA** | 25/35/40/50 | ○ | ○ | ○ | ○ | ○ (Con UTY-LBTYM) | ○ |
| **Conductos Alta presión KH/LH** | 35/40/50/71/80/100 /125/140/200/250 | ○ | ○ | ○ | ○ | ○ (Con UTY-LBTYM) | ○ |
| **Conducto Alta presión KR** | 125/140 | | | ○ | | | ○ |
| **Techo KR/KA** | 50/63/71/80/100/ 125/140 | ○ | ○ | | ○ | ○ (Con UTY-LBTYH) | |
| **APP** | | FGLAir | FGLAir | FGLAir | Intesis AC Cloud | Intesis AC Cloud | Intesis AC Cloud |
| **Compatibilidad Home Assistants** | Google home | ✖ | ✖ | ✖ | ✓ | ✓ | ✓ |
| | Alexa | ✖ | ✖ | ✖ | ✓ | ✓ | ✓ |
| | Apple homepod | ✖ | ✖ | ✖ | ✓ | ✓ | ✓ |

●: Incluido ○: Opcional